FINISSEURS D'ASPHALTE DE CLASSE AUTOROUTE

ABG 7820
ABG 8820

SUIVI

EPA TIER 3



GRANDS FINISSEURS
POUR LES GRANDS TRAVAUX

AMMANN

POSE À HAUTE PRODUCTION

Les ABG 7820 et ABG 8820 offrent le nec plus ultra en matière de productivité de pose. Grâce à leurs grandes largeurs, leurs moteurs puissants et leurs trémies de grande capacité, ces finisseurs sont capables de s'attaquer aux plus gros travaux. Ces machines peuvent poser des tapis d'une épaisseur allant jusqu'à 300 mm.

Ces machines sont également intelligentes. Le système de gestion électronique des finisseurs (EPM3), facile à utiliser, enregistre les données des travaux précédents et permet de les appliquer au projet en cours.

Les tables ABG offrent un pré-compactage qui contribue à améliorer le compactage et l'homogénéité. Les options à simple ou double dameur permettent d'obtenir une couche d'asphalte homogène et correctement précompactée.





	ABG 7820	ABG 8820
MOTEUR	170 kW Deutz (Volvo)	182 kW Deutz (Volvo)
GAMME DE FINISSEURS	2,5–11 m	2,5–13 m
CAPACITÉ DE POSE	900 t/h	1100 t/h
EMISSIONS	EPA Tier 3	EPA Tier 3

FINISSEURS D'ASPHALTE DE CLASSE AUTOROUTE

Grands projets

- Des performances de haut niveau pour les projets de pose de grande envergure, avec une largeur de pose pouvant atteindre 13 mètres ;
- Stabilité exceptionnelle de la machine : excellent contact de surface avec les chenilles longues et larges ;
- Le moteur Deutz (Volvo) Stage V de première qualité fournit une puissance importante pour les grands projets ;
- Meilleures performances avec des applications polyvalentes d'asphalte, de béton et de pavage CTB.

Le choix de l'opérateur

- EPM3 : commande intuitive avec vue à vol d'oiseau d'un finisseur sur l'écran ;
- Pose cohérente et de haute qualité : transfert des données d'un chantier à l'autre grâce au système d'enregistrement des réglages Settings Manager ;
- Le mode éco adaptatif et le régime optimisé réduisent les niveaux sonores et la consommation de carburant ;
- Visibilité sans entrave autour du finisseur ;
- Différents kits d'éclairage en option renforcent la sécurité lors des travaux de nuit ;
- Option Smart Dock : Des barres lumineuses télécommandées fournissent des signaux visuels au conducteur de la benne.

Qualité durable

- Flux optimal de matériaux grâce à un grand tunnel de transport pouvant accueillir jusqu'à 1100 t/h ;
- Tendeur de chenille automatique pour une stabilité directionnelle et des démarrages en douceur ;
- Option Soft Dock pour les rouleaux de poussée : absorbe les chocs tout en continuant à osciller ;
- Le dispositif de chargement de la table évite les bosses de démarrage sur les grandes largeurs de pose ;
- Le dispositif de tension de la chape verrouille la rigidité en torsion sur toute la largeur de la chape.

Des chapes pour des résultats de pavage optimaux

- Pose d'une largeur allant jusqu'à 13 mètres avec des tables fixes (simple ou double dameur) ;
- Les extrémités de chape Vario sont disponibles pour les chapes fixes ;
- Profils de table spéciaux dans les revêtements routiers avec VB 79/89 ou VDT-V 79/89 ;
- Accouplement rapide pour un montage facile de la rallonge de la table vario ;
- Les barres de protection entièrement renforcées prolongent considérablement la durée de vie ;
- Les chapes à double dameur offrent les niveaux les plus élevés de densité de précompactage derrière la table ;
- Trappes de fond hydrauliques, avec flotteur motorisé (option).

Concentrez-vous sur la disponibilité

- Le système de gestion des entretiens (Service Interval Manager) informe l'opérateur des entretiens nécessaires ;
- Système télématique Ammann ServiceLink (uniquement sur les marchés réglementés) ;
- L'accès aux points de service depuis la plate-forme facilite l'entretien ;
- Les kits de service Ammann permettent de gagner du temps, de réduire les coûts et d'offrir les avantages techniques les plus récents.

FINISSEURS ABG DE CLASSE AUTOROUTE



Grands finisseurs pour les grands travaux

Le cadre et les composants robustes, ainsi qu'un tendeur de chenilles automatique, garantissent la stabilité. Le contact avec la surface est excellent. L'ABG 8820 a des chenilles de 325 mm de large et de 3120 mm de long, tandis que l'ABG 7820 a des chenilles de 300 mm de large et de 3000 mm de long.

Accès facile

L'accès amélioré aux points de contrôle essentiels via une large ouverture de plate-forme facilite la maintenance, réduit les temps d'arrêt et minimise les coûts opérationnels.

Démarrages en douceur

Le dispositif de chargement de la table en option évite les à-coups au démarrage lors de travaux sur de grandes largeurs.

Les gros bras

Le cadre et les composants robustes, ainsi qu'un tendeur de chenilles automatique, renforcent la stabilité. Le contact avec la surface est excellent.





Le choix de l'opérateur

Les boutons du système EPM3 sont disposés pour une utilisation simplifiée. L'écran guide intuitivement l'opérateur à travers les différentes fonctions. La molette permet d'effectuer des réglages rapides.

Flux optimal de matériaux

Les hauteurs de la vis sans fin optimisent le flux de matériau dans le canal pour une large gamme d'épaisseurs de couche jusqu'à 300 mm (12 pouces).

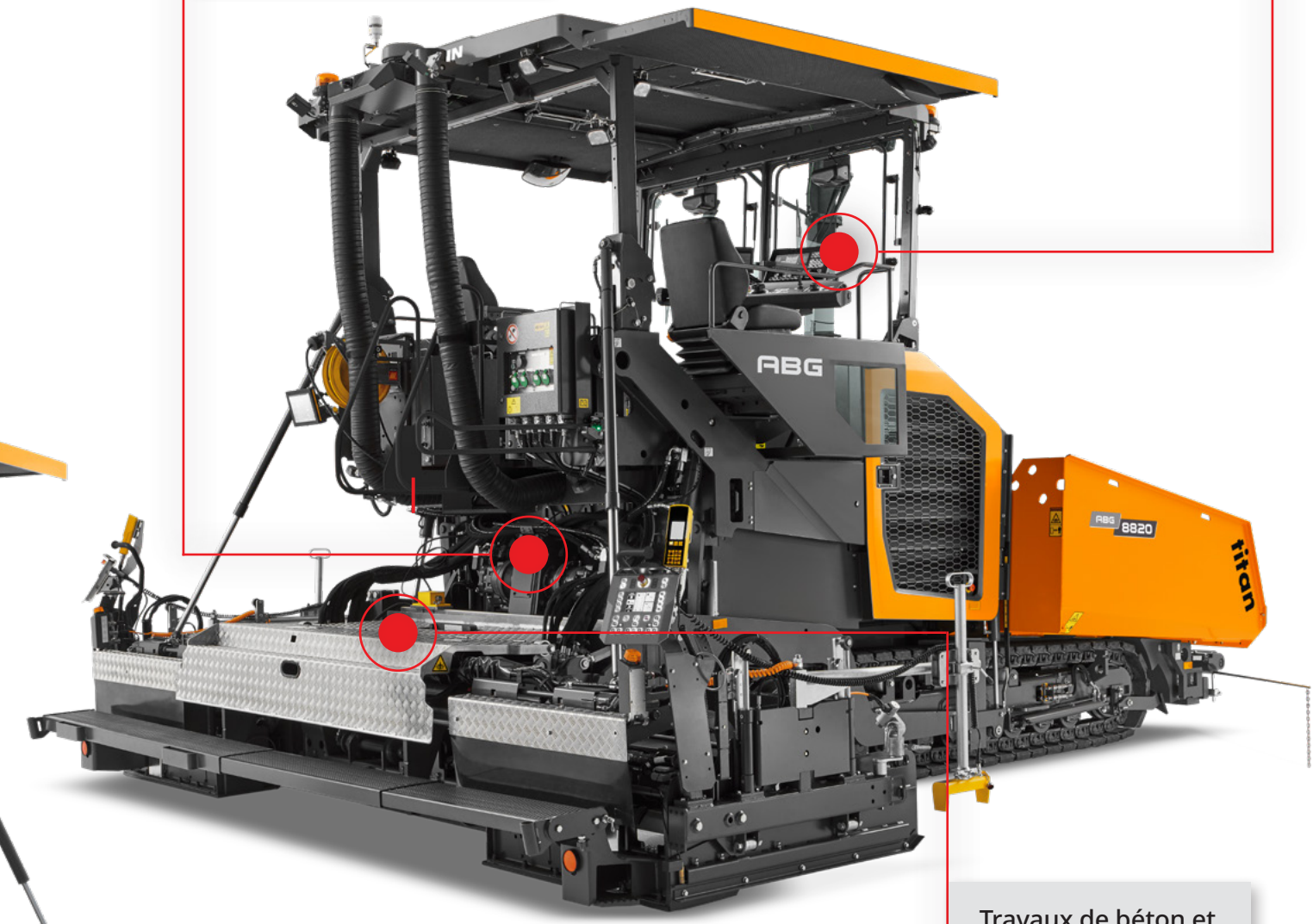



Sur la bonne voie

Un tendeur de chenille automatique à commande hydraulique, une exclusivité Ammann ABG, assure une direction précise et stable et prévient l'usure. Des racleurs de chenilles durables contribuent à une finition de surface plus lisse.

Travaux de béton et de ciment

Les finisseurs peuvent être configurés pour réussir dans des applications autres que l'enrobé à chaud, y compris la pose de ballast, la base traitée au ciment (CTB) et le béton compacté au rouleau (RCC).

ABG 7820
PERFORMANCE DE NIVEAU SUPÉRIEUR

Ce finisseur dispose d'une capacité de production élevée pour les projets les plus importants, tels que les pistes d'aéroport et les autoroutes. Cependant, l'ABG 7820 est tout aussi apte à travailler sur des chantiers dont les besoins de production sont légèrement inférieurs, tels que les routes à deux voies et les autoroutes.





Conçu pour le volume

Une trémie de 13,5 tonnes permet au finisseur de traiter le volume de matériaux dont il a besoin. Le diamètre de 360 mm de la vis sans fin facilite la distribution régulière des matériaux.



Rendement horaire élevé

L'ABG 7820 a un potentiel de production de 900 tonnes par heure, ce qui lui permet de répondre aux besoins des chantiers exigeants.

Adhérence et stabilité

Les chenilles de 300 mm de large et 3 000 mm de long adhèrent à la surface sous la machine pour une traction optimale, quelle que soit la situation, le terrain ou le matériau. Un tendeur de chenille automatique améliore la stabilité.



Grandes largeurs

La capacité de paver jusqu'à 11 mètres de large minimise le nombre de passages de machine nécessaires sur de nombreux projets.

ABG 8820
CONÇU POUR UNE PRODUCTION ÉLEVÉE

C'est une machine imposante pour les gros travaux. Capable de poser des revêtements larges et profonds, elle excelle sur les grands chantiers autoroutiers et aéroportuaires. Malgré sa taille, l'ABG 8820 offre un confort d'utilisation exceptionnel et est compatible avec une gamme de tables de pose hautes performances.



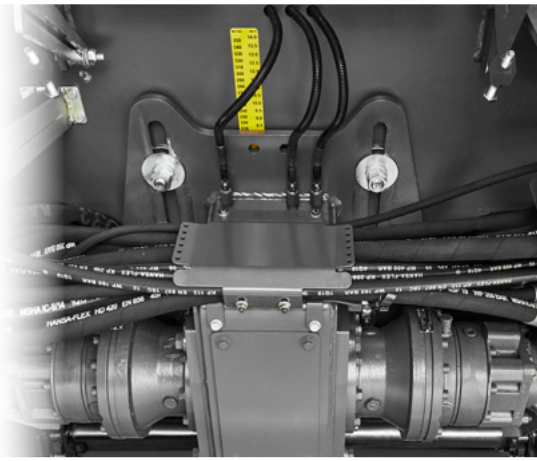

Rendement horaire élevé

La production démarre avec une trémie d'une capacité de 14,7 tonnes, combinée à un grand tunnel de convoyage, pour une cadence de pose de 1 100 tonnes par heure.



Flux optimal de matériaux

Les hauteurs de la vis sans fin optimisent le flux de matériau dans le canal pour une large gamme d'épaisseurs de couche jusqu'à 300 mm (12 pouces).

Grands projets

Le finisseur a une largeur de pose maximale de 13 mètres et une épaisseur de 300 mm. Ces capacités permettent aux équipes de respecter les délais exigeants des projets autoroutiers et aéroportuaires.

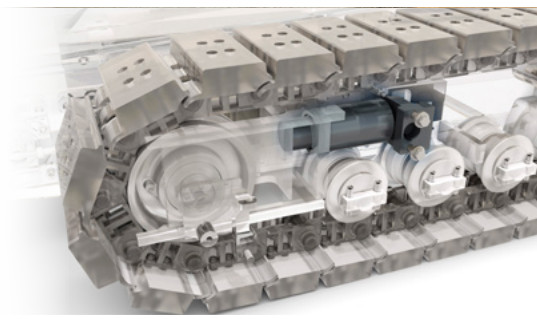

Superbe stabilité

Les chenilles de 325 mm de large et de 3120 mm de long assurent un excellent contact avec la surface. Le châssis et les composants robustes, ainsi qu'un tendeur de chenilles automatique, assurent la stabilité.

LA TECHNOLOGIE SUPRÊME DE LA TABLE

Les tables de pose ABG améliorent les performances des finisseurs. Qu'elles soient équipées d'un dameur simple ou double, elles associent des trappes d'extrémité à commande hydraulique en option, le système d'attache rapide ABG et des profils spéciaux pour offrir polyvalence et une surface lisse et de haute qualité.

Technologie à double dameur

Les tables ABG à double dameur offrent un précompactage optimal, idéal pour les couches épaisses. Elles sont également idéales pour les applications avec des enrobés à basse température, grâce à leur fenêtre de compactage plus étroite.

Cette technologie permet d'obtenir un degré de compactage de 5 à 7 % supérieur à celui obtenu avec un seul dameur. La capacité d'atteindre une densité de 98% de Marshall réduit considérablement les besoins en rouleaux.



Le double dameur- Comment cela fonctionne-t-il ?

Comme son nom l'indique, la technologie à double dameur implique que les dameurs frappent le matériau deux fois. Les règles ABG se distinguent par un double tassement du matériau avant qu'il n'atteigne les plaques de base.

Le premier dameur frappe le matériau à l'avant de la table, redistribuant le mélange selon les besoins. Le second dameur frappe à nouveau le matériau, également devant la table, pour faciliter le précompactage et garantir une répartition uniforme de la densité, même avec des épaisseurs de couche variables.

Le matériau est déjà précompacté et nivelé avant d'atteindre les plaques de base. Par conséquent, les plaques de base apportent simplement les touches finales qui permettent un précompactage et un lissage exceptionnels.

Le compactage final est lisse, régulier et obtenu en moins de passages du rouleau.

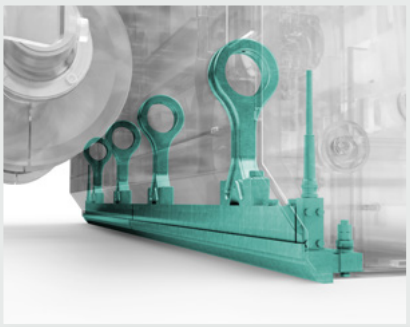

Conçu pour durer

Les barres de damage ABG spécialement conçues, entièrement trempées et faciles à entretenir, sont efficaces lorsqu'il s'agit d'atteindre les densités cibles. Les options de dameur simple ou double garantissent une couche d'asphalte uniforme et homogène. La table à double dameur offre les niveaux les plus élevés de densité de compactage derrière la table, ce qui est essentiel lors de la pose d'asphalte épais et de matériaux de base traités au ciment (CTB).



Commande plus intelligente des panneaux latéraux

La commande hydraulique des lames de fond élimine le besoin de réglages manuels, ce qui éloigne les opérateurs de la circulation et garantit des finitions latérales propres. Cette fonction optionnelle est commandée par des interrupteurs séparés, ce qui demande moins d'efforts à l'opérateur et permet une manipulation plus rapide.

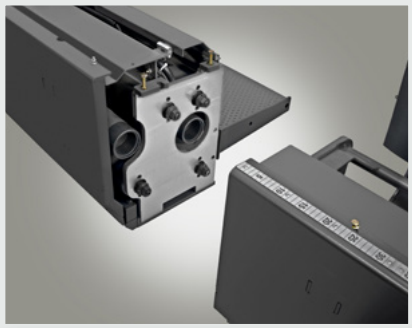

Accouplement rapide unique

Les rallonges de table Vario s'ajoutent et se retirent en quelques minutes, sans outils spéciaux, grâce au système de fixation rapide Ammann. Cette fonctionnalité unique permet aux équipes de pose de changer les rallonges rapidement, efficacement et en toute sécurité, économisant ainsi un temps précieux et de l'argent.

Profils irréguliers

Les tables VB79/89 et VDT-V79/89 facilitent la pose de couronnes et de profils irréguliers, tout en réduisant la consommation de matériaux. Les tables extensibles sont dotées de deux sections articulées supplémentaires qui peuvent être réglées de 10 % vers le haut ou vers le bas.

Tables fixes ou variomatiques

ABG Pavers peut être équipé d'une gamme de tables fixes de haute qualité. Les tables Variomatic, quant à elles, sont dotées de huit tubes de guidage qui contribuent à une surface toujours lisse et uniformément compactée.

TABLES FIXES ABG

Ces tables ont la puissance nécessaire pour mener à bien les projets de pavage les plus exigeants et les plus productifs. Elles sont conçues pour traiter les largeurs les plus importantes, y compris les travaux sur les pistes d'aéroport et les autoroutes à plusieurs voies. La capacité à maintenir leur structure, quelle que soit la largeur, aide l'équipe de pose à maximiser la production.




ABG

CARACTÉRISTIQUES

MOTEUR		ABG 7820	ABG 8820
FABRICANT		Deutz (Volvo)	Deutz (Volvo)
MODÈLE		D7E	D7E
CARBURANT		Diesel	Diesel
PUISSANCE	kW	170	182
	hp	231	247
RÉGIME DU MOTEUR	tr/min	1800	2000
LIQUIDE DE REFROIDISSEMENT		Liquide	Liquide
CAPACITÉ DU RÉSERVOIR DE CARBURANT	l	250	250
ÉMISSIONS DE GAZ D'ÉCHAPPEMENT		EPA Tier 3	EPA Tier 3

POSE			
RENDEMENT (THÉORIQUE)*	t/h	900	1100
ÉPAISSEUR DU TAPIS (MAX)	mm	300	300

**La capacité de pose réelle dépend de la hauteur de pose, de la largeur de pose et de la vitesse de pose et varie en fonction des conditions de pose sur le chantier.*

VITESSE			
POSE (MAX)	m/min	20	20
TRANSPORT (MAX)	km/h	3,6	3,6

CONVOYEUR			
CAPACITÉ DE LA TRÉMIE	t	13,5	14,7
NOMBRE DE CONVOYEURS		2	2
VITESSE DU CONVOYEUR (MAX)	m/min	24	23

VIS SANS FIN			
VITESSE (MAX)	1/min	95	150
DIAMÈTRE	mm	360	360

TRAIN DE ROULEMENT			
LONGUEUR	mm	3000	3120
LARGEUR (CHENILLES)	mm	300	325

POIDS			
TRACTEUR	kg	14 650	17 060

Poids approximatif, sans options. Réservoir de diesel à moitié plein, opérateur de 75 kg, trémie standard et toit anti-intempéries inclus.

PENTE MAXIMALE ADMISSIBLE			
TRACTEUR + TABLE	%	25	25

En cas d'utilisation d'extensions, l'inclinaison maximale autorisée sera réduite.

NIVEAU SONORE			
L_{pA} *Niveau de pression acoustique au niveau de l'oreille du conducteur, selon la norme ISO 11201*	dB	82	84
L_{WA} *Niveau de puissance acoustique garanti, conformément à la directive 2000/14/CE*	dB	105	106

VIBRATION			
VIBRATION MAIN-BRAS *conformément à la norme ISO 5349:2001*	m/s^2	<2,5	<2,5
VIBRATIONS DU CORPS ENTIER *conformément à la norme ISO 2631:1997*	m/s^2	<0,5	<0,5

SYSTÈME ÉLECTRIQUE			
TENSION DE LA BATTERIE	V	24	24

POIDS DE FONCTIONNEMENT* DES TABLES EN KG
LARGEUR DE TRAVAIL AT

ABG 7820	2,5 m	5 m	6 m	6,5 m	7,5 m	8 m	8,5 m	9 m	9 m (V)	10 m	11 m
VB 78, ETC	-	3600	-	5222	5802	6342	-	6923	-	-	-
VDT-V 78 ETC	-	3850	-	5592	6192	6832	-	7433	-	-	-
VB 79, ETC	-	4050	-	5672	6252	6792	-	7373	-	-	-
VDT-V 79 ETC	-	4300	-	6042	6642	7282	-	7883	-	-	-
VB 88 ETC	-	-	4050	-	5772	-	6352	6892	-	7473	-
VDT-V 88 ETC	-	-	4450	-	6272	-	6862	7482	-	-	-
VB 89 ETC	-	-	4500	-	6222	-	6802	7342	-	-	-
VDT-V 89 ETC	-	-	4800	-	6642	-	7242	7882	-	-	-
MB 122 ETC	2242	-	4456	-	6076	-	-	6828	7454	8050	8575
VDT 121, ETC	2442	-	4903	-	6680	-	-	7531	8193	-	-

[1] *Y compris les rallonges des vis sans fin, les couloirs de vis, les portes d'extrémité, les bras de remorquage arrière, etc.*

[2] *Toutes les tables sont chauffées électriquement*

POIDS DE FONCTIONNEMENT* DES TABLES EN KG
LARGEUR DE TRAVAIL AT

ABG 8820	2,5 m	5 m	6 m	6,5 m	7,5 m	8 m	8,5 m	9 m	9 m (V)	10 m	11 m	12 m	12 m (V)	13 m
VB 78 ETC	-	3600	-	5222	5802	6342	-	6923	-	-	-	-	-	-
VDT-V 78 ETC	-	3850	-	5592	6192	6832	-	7433	-	-	-	-	-	-
VB 79 ETC	-	4050	-	5672	6252	6792	-	7373	-	-	-	-	-	-
VDT-V 79 ETC	-	4300	-	6042	6642	7282	-	7883	-	-	-	-	-	-
VB 88 ETC	-	-	4050	-	5772	-	6352	6892	-	7473	-	-	-	-
VDT-V 88 ETC	-	-	4450	-	6242	-	6842	7482	-	-	-	-	-	-
VB 89 ETC	-	-	4500	-	6222	-	6802	7342	-	-	-	-	-	-
VDT-V 89 ETC	-	-	4800	-	6642	-	7242	7882	-	-	-	-	-	-
MB 122 ETC	2242	-	4456	-	6076	-	-	6828	7454	8050	8575	9070	9679	9878
VDT 121 ETC	2442	-	4903	-	6680	-	-	7531	8193	-	-	10029	10675	10975

[1] *Y compris les rallonges des vis sans fin, les couloirs de vis, les portes d'extrémité, les bras de remorquage arrière, etc.*

[2] *Toutes les tables sont chauffées électriquement*

DIMENSIONS

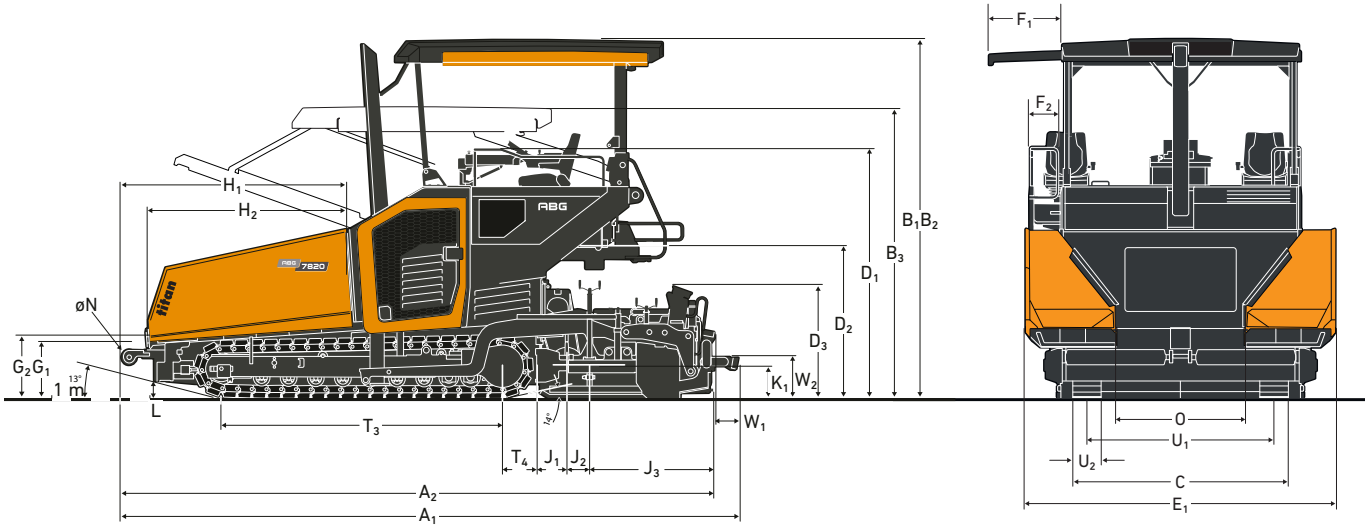

DIMENSIONS [mm]		ABG 7820	ABG 8820
A_1	LONGUEUR DE FONCTIONNEMENT	6388	6696
A_2	LONGUEUR D'EXPÉDITION	6120	6446
B_1	HAUTEUR DE FONCTIONNEMENT	3785	3952
B_2	HAUTEUR DU TOIT ANTI-INTEMPÉRIES	3785	3952
B_3	HAUTEUR D'EXPÉDITION	2910	3078
C	LARGEUR DU TRACTEUR	2548	2548
D_1	HAUTEUR DU GARDE-CORPS	2640	2807
D_2	HAUTEUR DU PONT	1615	1782
D_3	HAUTEUR DE LA TABLE	951	951
E_1	LARGEUR EXTÉRIEURE DE LA TRÉMIE	3255	3342
E_2	LARGEUR DE LA TRÉMIE INTÉRIEURE	3175	3260
E_3	LARGEUR DU FAISCEAU OSCILLANT	2495	2495
F_1	EXTENSION DU TOIT ANTI-INTEMPÉRIES	770	770
F_2	EXTENSION DE LA CONSOLE DE SIÈGE	317	317
G_1	HAUTEUR DE CHARGEMENT INTÉRIEURE (AVEC / SANS CLAPET DE TRÉMIE)	525 / 593	525 / 589
G_2	HAUTEUR DE CHARGEMENT EXTÉRIEURE (AVEC / SANS CLAPET DE TRÉMIE)	606 / 606	630 / 630
H_1	LONGUEUR DE LA TRÉMIE JUSQU'AUX ROULEAUX DE BUTÉE	2329	2329
H_2	LONGUEUR DE LA TRÉMIE	2201	2201
J_1	DISTANCE PAROI ARRIÈRE CENTRE VIS SANS FIN	275	275
J_2	DISTANCE VIS SANS FIN-TABLE	265	283
J_3	PROFONDEUR DE LA TABLE	1297	1297
K_1	HAUTEUR DE LA VIS SANS FIN PAR RAPPORT AU SOL (CENTRE)	360 ± 60	422 ± 100
K_2	DIAMÈTRE DE LA VIS SANS FIN	360	360
L	GARDE AU SOL	155	166
N	DIAMÈTRE DES ROULEAUX DE BUTÉE	160	160
O	LARGEUR DU CONVOYEUR	1345	1430
S_1	LARGEUR DE BASE DE LA TABLE	2500 / 3000	2500 / 3000
S_2	LARGEUR DE TABLE EXTENSIBLE	5000 / 6000	5000 / 6000
T_3	LONGUEUR DE LA VOIE	3000	3120
T_4	DISTANCE ENTRE LE RAIL ET LA PAROI ARRIÈRE	399	475
U_1	VOIES D'UN CENTRE À L'AUTRE	1969	2010
U_2	LARGEUR DES CHENILLES	300	325
W_1	LARGEUR DE LA PASSERELLE	305	305
W_2	HAUTEUR DE LA PASSERELLE	435	435

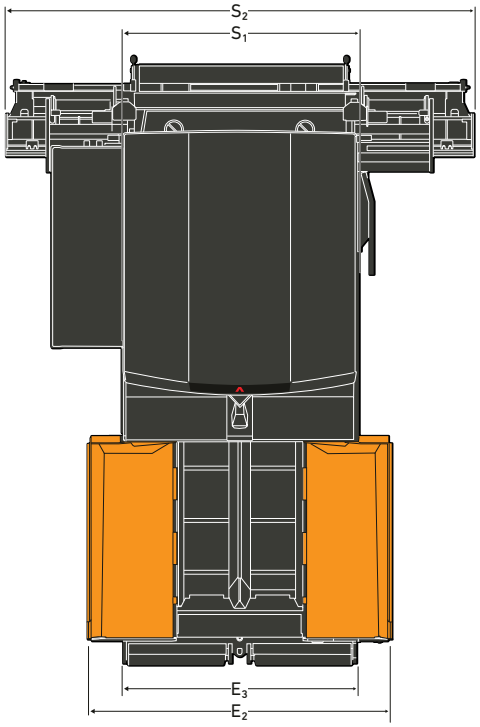


ABG

ÉQUIPEMENT

STANDARD	ABG 7820	ABG 8820
MOTEUR		
MOTEUR DIESEL DEUTZ (VOLVO), NORME EUROPÉENNE STAGE V	✓	✓
ENTRAÎNEMENT		
CONTRÔLE ÉLECTRONIQUE DE L'ENTRAÎNEMENT	✓	✓
TENDEUR DE CHENILLES AUTOMATIQUE	✓	✓
GALETS DE CHENILLE LUBRIFIÉS À VIE	✓	✓
MAILLONS DE CHENILLES FORGÉS ET TREMPÉS	✓	✓
GESTION DU MATÉRIEL		
CONTRÔLE PROPORTIONNEL DU CONVOYEUR	✓	✓
SYSTÈME DE VERROUILLAGE RAPIDE DE LA VIS SANS FIN	–	✓
SENS DE ROTATION RÉVERSIBLE DE LA VIS SANS FIN	✓	✓
QUATRE ENTRAÎNEMENTS HYDROSTATIQUES INDIVIDUELS POUR LES CONVOYEURS ET LES VIS SANS FIN	✓	✓
RÉGLAGE HYDRAULIQUE DE LA HAUTEUR DE LA VIS SANS FIN	✓	✓
CONTRÔLE PROPORTIONNEL DE LA VIS SANS FIN PAR CAPTEUR À ULTRASONS	✓	✓
ROULEAUX POUSSOIRS LOURDS	✓	✓
ÉLECTRICITÉ ET ÉLECTRONIQUE		
SYSTÈME ÉLECTRONIQUE DE GESTION DU REVÊTEMENT (EPM 3)	✓	✓
SYSTÈME DE GESTION DES RÉGLAGES (SETTINGS MANAGER)	✓	✓
MODE ECO	✓	✓
SYSTÈME DE GESTION DES ENTRETIENS (SERVICE INTERVAL MANAGER)	✓	✓
PANNEAUX DE COMMANDE RÉGLABLES ET PIVOTANTS AU NIVEAU DE LA PLATE-FORME DE L'OPÉRATEUR	✓	✓
DEUX PUPITRES DE TABLE RÉGLABLES ET PIVOTANTS	✓	✓
COUPE-BATTERIE PRINCIPAL	✓	✓
ARMOIRE DE COMMUTATION ÉLECTRIQUE	✓	✓
ALARME DE RECUL	✓	✓
TROUSSE À OUTILS	✓	✓
DÉTECTION DE VOL DE CARBURANT	✓	✓
GÉNÉRATEUR POUR LE CHAUFFAGE ÉLECTRIQUE DE LA TABLE	✓	✓
STRUCTURE		
TOIT TOUTES SAISONS RABATTABLE MANUELLEMENT PLASTIQUE RENFORCÉ DE FIBRES DE VERRE (GRP)	✓	✓
DEUX SIÈGES, EXTENSIBLES LATÉRALEMENT	✓	✓
PROTECTION ANTI-VANDALISME INTÉGRÉE	✓	✓
MIROIRS PANORAMIQUES AU NIVEAU DU TOIT	✓	✓
COMPARTIMENTS DE RANGEMENT SOUS LES DEUX SIÈGES	✓	✓
CLÉ ABG	✓	✓
PORTE-GOBELET	✓	✓
PRISES DE CHARGE USB	✓	✓
TABLE		
VERROUILLAGE DE LA TABLE	✓	✓
BRAS DE REMORQUAGE SÉPARÉS	✓	✓
HYDRAULIQUE POUR TABLES VARIO AVEC DAMEUR ET VIBRATION	✓	✓
SYSTÈME D'ACCOUPLEMENT RAPIDE POUR LES TABLES VARIO	✓	✓
RÉGLAGE HYDRAULIQUE DE LA COURONNE DES TABLES VARIO	✓	✓
PRISES 24 V DANS LE BOÎTIER DE DISTRIBUTION DE LA TABLE	✓	✓
ÉCLAIRAGE		
ECLAIRAGE DU POSTE DE CONDUITE	✓	✓
FONCTION D'ÉCLAIRAGE DOMESTIQUE	✓	✓
ÉCHELLE DE MISE À NIVEAU DE LA LAMPE LED	✓	✓
ENVIRONNEMENT		
ISOLATION ACOUSTIQUE DU COMPARTIMENT MOTEUR ET DU POSTE DE CONDUITE	✓	✓

EN OPTION	ABG 7820	ABG 8870
GESTION DU MATÉRIEL		
CONVOYEUR RÉVERSIBLE	✓	✓
AILES DE TRÉMIE À COMMANDE INDIVIDUELLE	✓	✓
TABLIER AVANT À COMMANDE HYDRAULIQUE	✓	✓
SYSTÈME DE VERROUILLAGE RAPIDE DE LA VIS SANS FIN	✓	–
VIS SANS FIN À USAGE INTENSIF	✓	✓
RALLONGES DE VIS SANS FIN ET PALIERS DE VIS SANS FIN SUPPLÉMENTAIRES	✓	✓
COUVERCLE DE CONVOYEUR À USAGE INTENSIF	✓	✓
RACLEUR DE CHENILLE AVANT HYDRAULIQUE	✓	✓
STATION D'ACCUEIL INTELLIGENTE	✓	✓
STATION D'ACCUEIL SOUPLE	✓	✓
ARRÊT DE L'ALIMENTATEUR À CAPTEUR	✓	✓
DEMI-COQUES DE PROTECTION	✓	✓
GRAISSAGE CENTRALISÉ	✓	✓
ÉLECTRICITÉ ET ÉLECTRONIQUE		
ÉQUIPEMENT DE MISE À NIVEAU	✓	✓
PRISE SUPPLÉMENTAIRE 230 V	✓	✓
AMMANN SERVICELINK	✓	✓
MALLETTE POUR PANNEAUX DE CONTRÔLE	✓	✓
ARRÊT D'URGENCE LATÉRAL	✓	✓
VENTILATEUR POUR TEMPÉRATURES AMBIANTES ÉLEVÉES	✓	✓
INTERRUPTEUR DE NEUTRALISATION DE LA TRANSLATION	✓	✓
FONCTION DE DIAGNOSTIC EMBARQUÉE POUR LES BARRES CHAUFFANTES MANUELLES DE LA TABLE	✓	✓
CRI DU LYNX	✓	✓
STRUCTURE		
SIÈGES DE LUXE AVEC CHAUFFAGE	✓	✓
TOIT ANTI-INTEMPÉRIES À COMMANDE ÉLECTROHYDRAULIQUE	✓	✓
RIDEAUX LATÉRAUX EN BÂCHE POUR LE TOIT ANTI-INTEMPÉRIES	✓	✓
POIDS DU LEST AVANT	✓	✓
COULEUR PERSONNALISÉE	✓	✓
PARE-BRISE AVANT	✓	✓

EN OPTION	ABG 7820	ABG 8870
TABLE		
VERROUILLAGE ANTI-ESCALADE DE LA TABLE	✓	✓
ASSISTANCE À LA TABLE	✓	✓
RÉGLAGE HYDRAULIQUE DE LA HAUTEUR DES TABLES EXTENSIBLES	✓	✓
PORTES D'EXTRÉMITÉ DE TABLE POWER-FLOAT À RÉGLAGE HYDRAULIQUE	✓	✓
ENTRETOISES POUR TABLE DE LISSAGE	✓	✓
DISPOSITIF DE CHARGEMENT DE LA TABLE	✓	✓
DISPOSITIF DE TENSION POUR TABLES	✓	✓
PROFILS SPÉCIAUX VB 79 / VB 89	✓	✓
PASSERELLES RABATTABLES DE TABLE	✓	✓
ÉCLAIRAGE		
GYROPHARE LED	✓	✓
KIT DE BASE HALOGÈNE	✓	✓
KIT DE BASE LED	✓	✓
WORK PLUS KIT LED	✓	✓
KIT DE NUIT COMPLET LED	✓	✓
DEUX BALLONS LUMINEUX LED	✓	✓
ENVIRONNEMENT		
EXTRACTEURS DE FUMÉES BITUMINEUSES	✓	✓
SYSTÈME DE PULVÉRISATION D'ÉMULSION INTÉGRÉ AVEC ENROULEUR DE TUYAU	✓	✓
PISTOLET DE NETTOYAGE PAR PULVÉRISATION À USAGE INTENSIF	✓	✓
HUILE HYDRAULIQUE BIODÉGRADABLE	✓	✓

GARDEZ LES FINISSEURS PRODUCTIFS AVEC LES PIÈCES D'USURE ET LES KITS D'ENTRETIEN ABG

Éliminez les incertitudes liées à l'entretien de vos machines grâce aux kits d'entretien pour les finisseurs et les lisseurs ABG. Les kits favorisent le remplacement rapide des pièces, évitant ainsi les problèmes avant qu'ils ne surviennent. Chaque kit est rempli de toutes les pièces et accessoires pour votre confort.

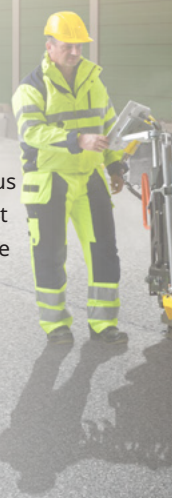

Un seul kit, de nombreux avantages

Les kits de service constituent une approche proactive qui a un impact significatif sur le temps de fonctionnement. Les pièces existantes peuvent sembler en bon état à première vue, mais elles peuvent en fait constituer des maillons faibles qui sollicitent les composants qui les entourent. Ces pièces défaillantes qui passent inaperçues peuvent également solliciter et user prématurément les pièces de rechange nouvellement installées.

Les pièces d'usure et les kits d'entretien ABG garantissent des remplacements en temps voulu, maximisant ainsi les performances et la durée de vie des pièces. Les kits pour les finisseurs et les tables ABG présentent de nombreux avantages supplémentaires lorsqu'il s'agit d'effectuer l'entretien, les réparations ou les révisions.

Gain de temps

Les kits sont composés de pièces et d'accessoires ABG d'origine, ce qui garantit des ajustements parfaits. Cela permet de réduire le temps nécessaire à l'installation et d'augmenter le temps de fonctionnement sur le chantier.

Durée de vie prolongée des composants

Les pièces n'utilisent que de l'acier de qualité OEM pour une résistance à l'abrasion et une durabilité exceptionnelles.

Pose de haute qualité

Les pièces ABG d'origine optimisent la distribution de la chaleur et minimisent l'usure de la table, ce qui permet d'obtenir les finitions de haute qualité exigées sur les chantiers d'aujourd'hui.

Des pièces fabriquées avec précision

Les kits garantissent que la conception et les tolérances les plus récentes de l'ingénierie OEM sont intégrées dans la table. C'est essentiel, car les tolérances peuvent aujourd'hui être de l'ordre de 2 mm.

Barres de damage authentiques

Les barres de damage durcies assurent la qualité du compactage, la durabilité et l'efficacité de la pose.

Une grande disponibilité

Les types de kits d'entretien suivants sont disponibles pour tous les modèles de finisseurs sur chenilles et sur roues d'ABG :

- Kits d'entretien
- Kits d'entraînement de convoyeur
- Kits de convoyeur
- Kits d'entraînement de vis sans fin
- Kits de vis sans fin
- Kits de vis sans fin
- Kits de patins de chenille en caoutchouc
- Kits d'usure de table

Trouver un revendeur

Avantage en termes de coûts

La commande de kits présente un avantage en termes de prix par rapport à la commande de pièces séparées.

Pour plus d'informations sur les pièces d'usure et les kits d'entretien ABG, veuillez contacter votre revendeur local.

AVANTAGES DES PIÈCES DE RECHANGE D'ORIGINE AMMANN

- sont conçues avec la précision suisse et testées minutieusement pour s'adapter parfaitement à vos machines ;
- offrent une qualité qui garantit une longue durée de vie ;
- sont assorties d'une garantie de 12 mois ;
- réduisent les temps d'arrêt grâce à leur disponibilité et à une logistique rationalisée.



SERVICES TECHNIQUES

TOUJOURS PROCHE

Où que vous soyez, les techniciens formés par Ammann et les pièces détachées sont à proximité.

Ammann est un fournisseur de solutions globales qui est là pour aider ses clients, quels que soient leurs besoins. Cela comprend une couverture étendue des concessionnaires, la disponibilité des pièces et des techniciens qualifiés. Le vaste réseau Ammann offre une assistance complète, ainsi que des connaissances et une expérience locales.

AVANTAGES

- Les concessionnaires Ammann mettent à votre disposition des techniciens compétents qui peuvent vous aider, qu'il s'agisse d'une urgence ou de mesures préventives ;
- Une ligne d'assistance téléphonique permet d'accéder rapidement à notre équipe de spécialistes expérimentés ;
- Des vidéos vous guident à travers les processus d'entretien et de maintenance ;
- Les kits de pièces spéciaux comprennent des QR codes qui renvoient à des démonstrations vidéo.

FORMATION

TIREZ LE MEILLEUR PARTI DE VOTRE MACHINE

La réussite sur le chantier commence par la bonne machine. Elle se poursuit par une formation qui vous aide à exploiter toute la valeur ajoutée du produit.

AVANTAGES

- Les experts en applications Ammann proposent des formations adaptées à vos besoins et axées sur les meilleures pratiques ;
- Les sessions peuvent se dérouler dans un établissement Ammann, dans votre entreprise, sur un chantier ou chez le concessionnaire Ammann local ;
- Des possibilités d'apprentissage à distance et en ligne sont également disponibles.

LE GROUPE AMMANN DANS LE MONDE

Une entreprise innovante et durable

Ammann est un fabricant leader en postes d'enrobage, centrales à béton, machines de compactage et en prestations de services pour l'industrie de la construction, les infrastructures routières et les travaux publics dont nous faisons notre cœur de métier. Nous nous engageons en faveur du développement durable, à la fois dans les produits que nous fabriquons et dans la manière dont nous les produisons.

Nos obligations relationnelles en tant qu'entreprise familiale opérant sur du long terme et notre fort ancrage international font notre force. Depuis 1869, nos innombrables innovations ainsi que nos solutions fiables et concurrentielles font de nous un acteur de référence dans l'industrie de la construction des routes.

Marquées par notre slogan «Productivity Partnership for a Lifetime», nos activités s'orientent sur les besoins et les exigences de notre clientèle mondiale. Des installations et des machines qui font leurs preuves dans leur dur travail quotidien, c'est ce qui convient le mieux pour apporter à nos clients l'avantage décisif qu'ils en attendent.

Notre réseau de service après-vente fiable et ponctuel assure un approvisionnement en pièces de rechange indispensable grâce auquel nos clients continuent à travailler – et il apporte son assistance pour l'entretien sur la totalité de la durée de vie des installations et machines.

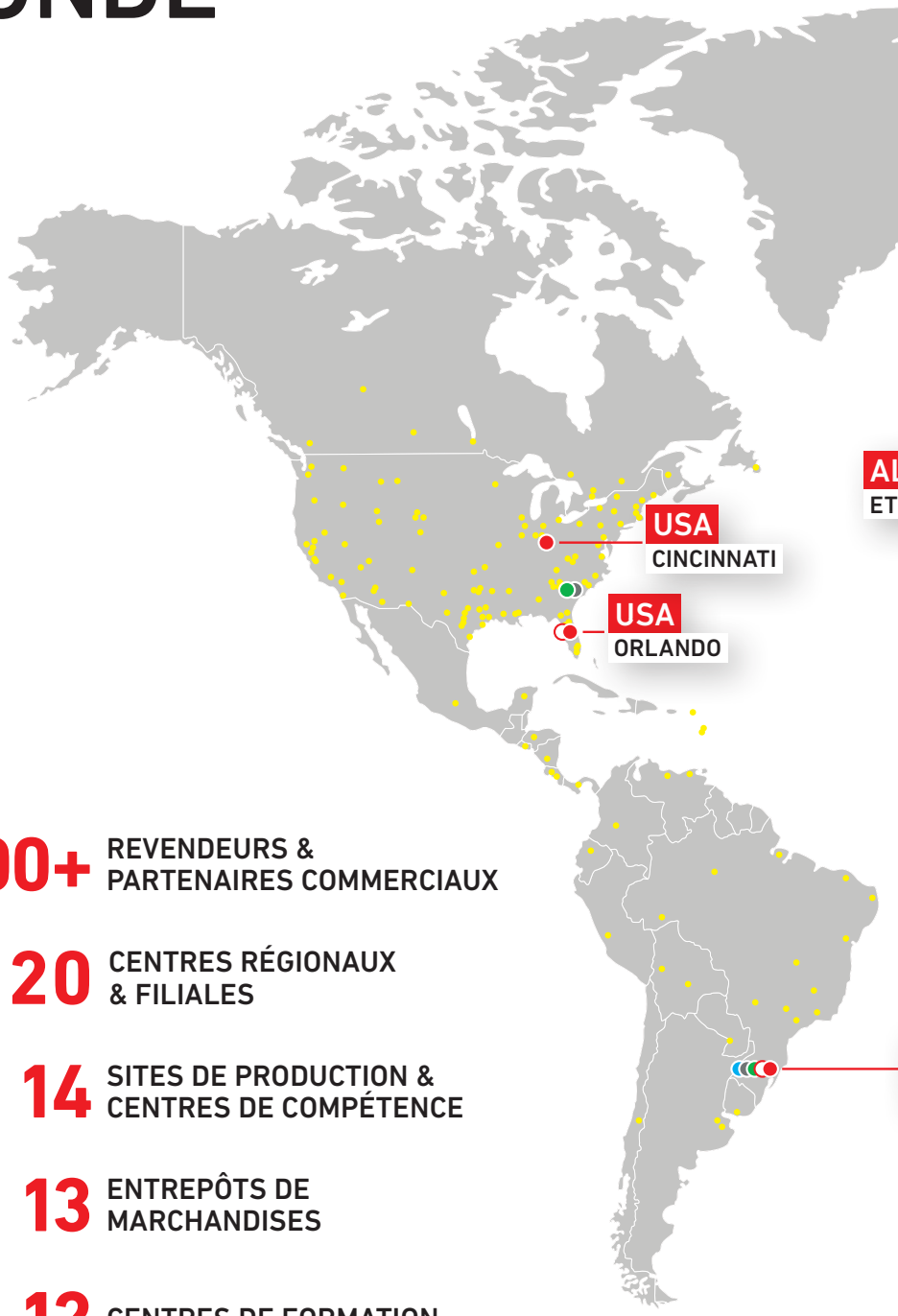

200+ REVENDEURS & PARTENAIRES COMMERCIAUX

20 CENTRES RÉGIONAUX & FILIALES

14 SITES DE PRODUCTION & CENTRES DE COMPÉTENCE

13 ENTREPÔTS DE MARCHANDISES

12 CENTRES DE FORMATION



INSTALLATIONS DE PRODUCTION

POSTES D'ENROBAGE

CENTRALES À BÉTON

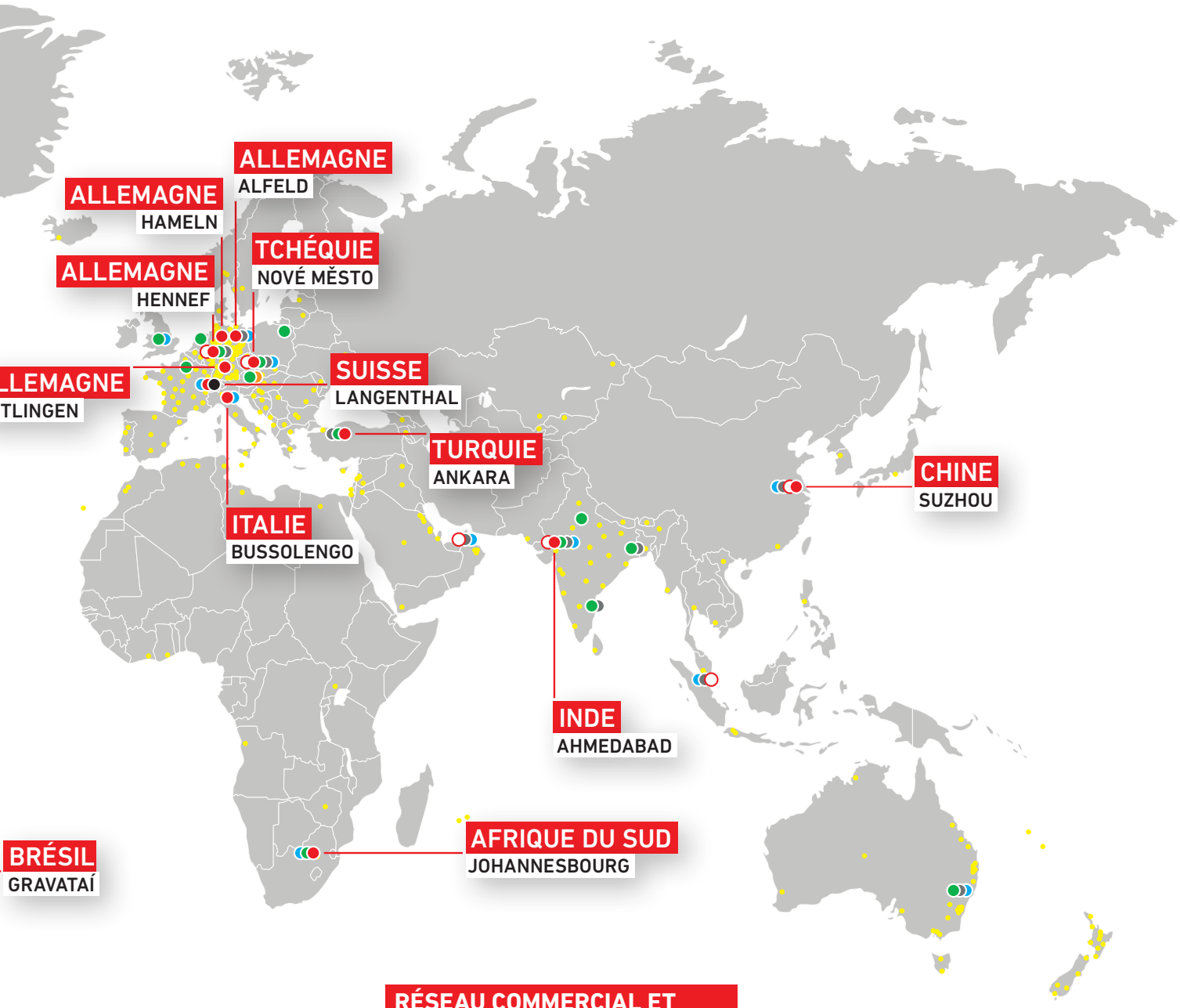

RÉSEAU COMMERCIAL ET DE SERVICES INTERNATIONAL

- SIÈGE SOCIAL
- BUREAUX RÉGIONAUX DE VENTE
- REVENDEURS & PARTENAIRES COMMERCIAUX
- SITES DE PRODUCTION, CENTRES DE COMPÉTENCE
- FILIALES
- CENTRE INTERNATIONAL POUR LES RETROFITS
- ENTREPÔTS DE MARCHANDISES
- CENTRES DE FORMATION



MACHINES DE CHANTIER

COMPACTAGE LÉGER

COMPACTEURS POUR SOL ET ENROBÉS

FINISSEURS

Pour plus d'informations sur les produits
et les services, veuillez consulter le site :
www.ammann.com

Les spécifications sont susceptibles d'être modifiées.
MPB-3312-00-FR | © Ammann Group