MACHINES

VIBRAČNÍ DESKY APF

JEDNOSMĚRNÉ VIBRAČNÍ
DESKY ŘADY APF

AMMANN

„Desky řady APF společnosti Ammann stanovují nové standardy v oblasti výkonnosti, spolehlivosti a komfortu obsluhy.“

VYSOKÁ KOMPATIBILITA PRO VAŠE STAVENIŠTĚ

JEDNOSMĚRNÉ VIBRAČNÍ DESKY APF SPOLEČNOSTI AMMANN

Šest modelů jednosměrných vibračních desek představuje řešení pro jakékoli podmínky na staveništi.

APF 1033

HMOTNOST: 54 kg
MAX. FREKVENCE VIBRACÍ: 100 Hz
MAX. ODSTŘEDIVÁ SÍLA: 10.5 kN

APF 12/33

HMOTNOST: 68 kg
MAX. FREKVENCE VIBRACÍ: 100 Hz
MAX. ODSTŘEDIVÁ SÍLA: 12 kN

APF 15/40

HMOTNOST: 80 kg
MAX. FREKVENCE VIBRACÍ: 100 Hz
MAX. ODSTŘEDIVÁ SÍLA: 15 kN

APF 15/50

HMOTNOST: 84 kg
MAX. FREKVENCE VIBRACÍ: 100 Hz
MAX. ODSTŘEDIVÁ SÍLA: 15 kN

APF 20/50 BENZÍN

HMOTNOST: 88 kg
MAX. FREKVENCE VIBRACÍ: 90 Hz
MAX. ODSTŘEDIVÁ SÍLA: 20 kN

APF 20/50 NAFTA

HMOTNOST: 106 kg
MAX. FREKVENCE VIBRACÍ: 90 Hz
MAX. ODSTŘEDIVÁ SÍLA: 20 kN

CO ODLIŠUJE VIBRAČNÍ DESKY APF SPOLEČNOSTI AMMANN?

VÝKONNOST

Vysoce dimenzovaná budicí jednotka s válečkovými ložisky
zvyšuje výkon, rychlost, stoupavost a životnost stroje.

Instalace nádrže na vodu bez nářadí
usnadňuje doplňování vody.

Instalace podložek bez nářadí
umožňuje provádět rychlé změny při přechodu na jinou aplikaci.

ERGONOMIE

Nízké hodnoty vibrací (méně než 2,5 m/s²)
chrání obsluhu před nežádoucími vibracemi.

Rychlá a snadná montáž doplňků (nádrž na vodu, plastové podložky, přepravní kolečka)
umožňuje maximální využití doby provozu stroje a pracovního času obsluhy.

Konstrukce stroje umožňuje bezpečný úchop,
umožňuje obsluze řídit stroj i v náročném terénu a uzavřených prostorech.

PROVOZUSCHOPNOST

Bezúdržbový budicí systém s válečkovými ložisky
snižuje opotřebení a náklady na údržbu.

Ochranný rám celého motoru
brání poškození motoru na staveništi nebo během přepravy.

Snadná denní údržba bez nářadí
– rychlé a pohodlné pro optimální provoz.

APLIKACE

- hutnění v těsných prostorech
- asfalt a dlažby
- lehké až střední opravy výtluků
- výstavba potrubí a příkopů
- krajinářské a zahradnické úpravy
- zemní práce

TECHNICKÁ VYSPĚLOST

DALŠÍ VÝHODY

Technologie a inovativní design jsou hybnou silou odolnosti, produktivity a komfortu obsluhy, kterými se vyznačují všechny jednosměrné vibrační desky společnosti Ammann.

BEZÚDRŽBOVÝ BUDICÍ SYSTÉM

Velkoryse dimenzovaná budicí jednotka zajišťuje vynikající pohyb vpřed, rychlost a stoupavost. Odolná ložisková jednotka s válečkovými ložisky je utěsněna, a brání tak přístupu vzduchu nebo vody a eliminuje potřebu servisu.

SPOLEHLIVÝ VÝKON

Řada APF je poháněna spolehlivými a výkonnými benzínovými motory Honda. Model APF 20/50 je k dispozici s benzínovým motorem nebo s dieselovým motorem Hatz, který podává dobrý výkon i ve vyšších nadmořských výškách a umožňuje použití typu paliva, které je na staveništi obvykle dostupné. Robustní ochranný rám na všech motorech zabraňuje poškození motoru během provozu nebo přepravy a značně prodlužuje životnost desky.

SAMOČISTICÍ ZÁKLADNÍ DESKA

Konstrukce základních desek umožňuje automatické odstraňování sypkých materiálů z desky během zhutňovacích prací. Pomáhá udržet stroj čistý, chrání jej proti poškození sypkým materiálem a.

ZÁKLADNÍ DESKA ODOLNÁ PROTI OPOTŘEBENÍ

Desky si poradí s různými materiály od abrazivního kameniva po jíly. Spodní kontaktní deska je navržena tak, aby měla silnější ochranu proti zadní straně desky, kde dochází k největšímu opotřebení.

LÍDR V ERGONOMII

S TĚMITO STROJI JE RADOST PRACOVAT!

Z hlediska bezpečnosti obsluhy a ergonomie jsou desky řady APF společnosti Ammann špičkou ve své kategorii. Desky jsou spolehlivé a umožňují přesné řízení, což je nezbytné k tomu, abyste si poradili s různými podmínkami na staveništi. Díky intuitivnímu ovládání je práce snadná i pro nezkušené operátory.

SNÍŽENÍ NEŽÁDOUCÍCH VIBRACÍ

Desky společnosti Ammann dosahují špičkových výsledků v minimalizaci vibrací přenášených na ruce a paže (HAV). Vibrace strojů jsou tak nízké, že jejich hladina bude v souladu s nejpřísnějšími předpisy ještě po mnoho let. Snížené hodnoty vibrací (méně než 2,5 m/s²) umožňuje tlumič ve tvaru Z v ovládací oji. Tento patentovaný systém umožňuje dlouhé pracovní směny bez zdravotního rizika pro obsluhu nebo potřeby vést dokumentaci.
Pro usnadnění převozu lze ovládací oj sklopit.

VYSOKÁ MANÉVROVACÍ SCHOPNOST

Výkonný pohyb vibračních desek směrem vpřed zvyšuje produktivitu a umožňuje konzistentní výsledky i na příkrých svazích. Základní deska je navržena tak, aby se při pohybu směrem vpřed zvyšovala hnací síla. Ovládací oj a rukojeť v blízkosti základní desky umožňuje obsluze ovládat hutnicí stroj i v těsných prostorech.

SNADNÁ PŘEPRAVA

Snadno uchopitelný přepravní hák umožňuje jednoduché zvednutí stroje při nakládání do vozidla nebo při vyjímání z výkopů. Stroj je natolik malý, že se vejde do vozidla jakýchkoli rozměrů.

VÝBAVA NA PŘÁNÍ

FLEXIBILITA PODLE VAŠICH POTŘEB

Možnost rychlé změny zvyšuje všestrannost stroje a zajistí jeho dokonalé přizpůsobení podmínkám na staveništi. Na přání může být stroj vybaven podložku pro hutnění dlažby a systémem kropení vodou pro hutnění asfaltu.

KAPACITA KROPICÍHO SYSTÉMU

Nádrž na vodu a kropicí zařízení jsou součástí jednotky, kterou můžete přidat nebo odejmout bez použití nástrojů či přitahování šroubů. Kropicí zařízení pokryje celou pracovní plochu a lze jej aktivovat prostým otočením spínače. Nádrže s kapacitou 10 l prodlužují intervaly mezi plněním.

PEVNĚ NAMONTOVANÁ PŘEPRAVNÍ KOLEČKA

Přepravní kolečka lze spustit pouze uvolněním nohou, což chrání operátorovy prsty před přiskřípnutím a chrání jeho záda před zbytečným zatěžováním. Kolečka se vyznačují vysokou kvalitou a odolností a umožňují rychlou a snadnou přepravu po staveništi.

POČÍTADLO PROVOZNÍCH HODIN

V rámci sledování potřeby údržby je možné vibrační desky vybavit počitadlem provozních hodin.

PLASTOVÉ PODLOŽKY PRO INSTALACI BEZ NÁŘADÍ

Tato podložka slouží pro hutnění zámkové dlažby a chrání její hrany před prasknutím. Je k dispozici jako volitelná výbava a lze ji nainstalovat během několika sekund. Instalace je velmi snadná: Podložka ovine dolní desku a je zajištěna dvěma háky.

APF 10/33

JEDNOSMĚRNÁ VIBRAČNÍ DESKA

VYNIKAJÍCÍ MOBILITA A VÝKON

Model APF 1033 má nejnižší hmotnost a nejmenší plochu vibrační desky ze všech modelů společnosti Ammann. Díky svým malým rozměrům je ideální pro malá staveniště a těsné prostory.

Jednosměrnou vibrační desku často používají firmy provádějící terénní úpravy pro práci na obtížně přístupných místech. Kvůli snadnému ovládání modelu APF 1033 si jej rovněž oblíbili majitelé rodinných domů.

Standardní ovládací oj s nízkými vibracemi zvyšuje komfort obsluhy. Stroj dostatečně malý, aby se po dokončení práce vešel do kufru automobilu.

HLAVNÍ VÝHODY

- dobře chráněná, masivní odstředivá spojka s klínovým řemenem odolným proti opotřebení
- budicí systém se snadnou údržbou a dlouhou životností
- výkonný benzínový motor
- samočisticí základní deska odolná proti opotřebení
- volitelný kropicí systém pro práci na asfaltových plochách

APF 12/33

JEDNOSMĚRNÁ VIBRAČNÍ DESKA

ŠPIČKOVÁ ÚČINNOST HUTNĚNÍ

Model APF 12/33 je vynikajícím řešením pro hutnění zemin a měkkých podkladů, zejména v oblasti úpravy zahrad nebo terénních úprav. Pracovní šířka desky činí 330 mm a výkon motoru 2,9 kW (4 hp). Technologicky vyspělá budicí jednotka desky s válečkovými ložisky je bezúdržbová a snižuje opotřebení. Budicí systém je rovněž zdrojem značné hnací síly, čímž zvyšuje produktivitu při práci s náročnými materiály a v příkrých svazích.

Všestrannost je hlavním přínosem všech desek APF společnosti Ammann. Volitelná plastová podložka, kterou lze rychle nainstalovat bez použití nástrojů, je vhodná při práci s dlažbou. Kropicí systém umožňuje práci s asfaltovými povrchy.

Desky společnosti Ammann dosahují špičkových výsledků v minimalizaci vibrací přenášených na ruce a paže (HAV). Vibrace strojů jsou tak nízké, že jejich hladina bude v souladu s nejpřísnějšími předpisy ještě po mnoho let.

HLAVNÍ VÝHODY

- ovládací oj s nízkými vibracemi pro bezpečnou a pohodlnou obsluhu
- bezúdržbový budicí systém s válečkovými ložisky snižuje opotřebení
- samočisticí základní deska je odolná proti opotřebení
- rám motoru pro jeho ochranu na staveništi a při přepravě stroje
- přepravní kolečka, která lze spustit pouze uvolněním nohou a která umožňují pohyb po staveništi

APF 15/40

JEDNOSMĚRNÁ VIBRAČNÍ DESKA

ŠIROKÁ ŠKÁLA POUŽITÍ

U vibrační desky APF 15/40 můžete využít volitelné příslušenství s klíčovými funkcemi, díky čemuž se tento model stává univerzálním. Volitelná plastová podložka, kterou lze rychle nainstalovat bez použití nástrojů, je vhodná při práci s dlažbou. Kropicí systém umožňuje práci s asfaltovými povrchy. Pracovní šířka desky činí 400 mm a výkon motoru 2.9 kW (4 hp).

Technologicky vyspělá budicí jednotka desky s válečkovými ložisky je bezúdržbová a snižuje opotřebení. Budicí systém je rovněž zdrojem značné hnací síly, čímž zvyšuje produktivitu při práci s náročnými materiály a v příkrých svazích.

Desky společnosti Ammann dosahují špičkových výsledků v minimalizaci vibrací přenášených na ruce a paže (HAV). Vibrace strojů jsou tak nízké, že jejich hladina bude v souladu s nejpřísnějšími předpisy ještě po mnoho let.

HLAVNÍ VÝHODY

- ovládací oj s nízkými vibracemi pro bezpečnou a pohodlnou obsluhu
- bezúdržbový budicí systém s válečkovými ložisky snižuje opotřebení
- samočisticí základní deska je odolná proti opotřebení
- rám motoru pro jeho ochranu na staveništi a při přepravě stroje
- přepravní kolečka, která lze spustit pouze uvolněním nohou a která umožňují pohyb po staveništi

APF 15/50

JEDNOSMĚRNÁ VIBRAČNÍ DESKA

KOMFORT OBSLUHY A HUTNICÍ VÝKON

Model APF 15/50 se vyznačuje spojením výkonného budicího systému společnosti Ammann a špičkové minimalizace vibrací přenášených na ruce a paže (HAV). Výsledkem je výkonný hutnicí stroj, který je pro operátory pohodlný a bezpečný. Pracovní šířka desky činí 500 mm a výkon motoru 2.9 kW (4 hp).

Technologicky vyspělá budicí jednotka desky s válečkovými ložisky je bezúdržbová a snižuje opotřebení. Budicí systém je rovněž zdrojem značné hnací síly, čímž zvyšuje produktivitu při práci s náročnými materiály a v příkrých svazích.

U vibrační desky APF 15/50 můžete využít volitelné příslušenství s klíčovými funkcemi, díky čemuž se tento model stává univerzálním. Volitelná plastová podložka, kterou lze rychle nainstalovat bez použití nástrojů, je vhodná při práci s dlažbou. Kropicí systém umožňuje práci s asfaltovými povrchy.

HLAVNÍ VÝHODY

- ovládací oj s nízkými vibracemi pro bezpečnou a pohodlnou obsluhu
- bezúdržbový budicí systém s válečkovými ložisky snižuje opotřebení
- samočisticí základní deska je odolná proti opotřebení
- rám motoru pro jeho ochranu na staveništi a při přepravě stroje
- přepravní kolečka, která lze spustit pouze uvolněním nohou a která umožňují pohyb po staveništi

APF 20/50

JEDNOSMĚRNÁ VIBRAČNÍ DESKA

NEJVÝKONNĚJŠÍ MODEL

Model APF 20/50 je nejvýkonnější vibrační deskou z nové řady desek APF. Pracovní šířka činí 500 mm a odstředivá síla 18 kN. Technologicky vyspělá budicí jednotka desky s válečkovými ložisky je bezúdržbová a snižuje opotřebení. Budicí systém je rovněž zdrojem značné hnací síly, čímž zvyšuje produktivitu při práci s náročnými materiály a v příkrých svazích.

Desky společnosti Ammann dosahují špičkových výsledků v minimalizaci vibrací přenášených na ruce a paže (HAV). Vibrace strojů jsou tak nízké, že jejich hladina bude v souladu s nejpřísnějšími předpisy ještě po mnoho let.
Stroj je rovněž všestranný proto, že u něj můžete využít volitelné příslušenství s klíčovými funkcemi. Volitelná plastová podložka, kterou lze rychle nainstalovat bez použití nástrojů, je vhodná při práci s dlažbou. Kropicí systém umožňuje práci s asfaltovými povrchy. Model APF 20/50 Honda má výkon motoru 3.7 kW (5 hp) a je proto nejvýkonnější z vibračních desek nové řady APF.

HLAVNÍ VÝHODY

- ovládací oj s nízkými vibracemi pro bezpečnou a pohodlnou obsluhu
- bezúdržbový budicí systém s válečkovými ložisky snižuje opotřebení
- samočisticí základní deska je odolná proti opotřebení
- rám motoru pro jeho ochranu na staveništi a při přepravě stroje
- přepravní kolečka, která lze spustit pouze uvolněním nohou a která umožňují pohyb po staveništi

APF 20/50 Hatz kombinuje všechny výhody ostatních desek společnosti Ammann s dieselovým motorem, díky němuž doplňování paliva na staveništi pohodlnější. Dieselový motor poskytuje výkon 3.2 kW (4.3 hp) a rovněž vyniká ve vyšších nadmořských výškách.

„U modelu APF 20/50 si mohou zákazníci zvolit benzínový nebo dieselový motor.“

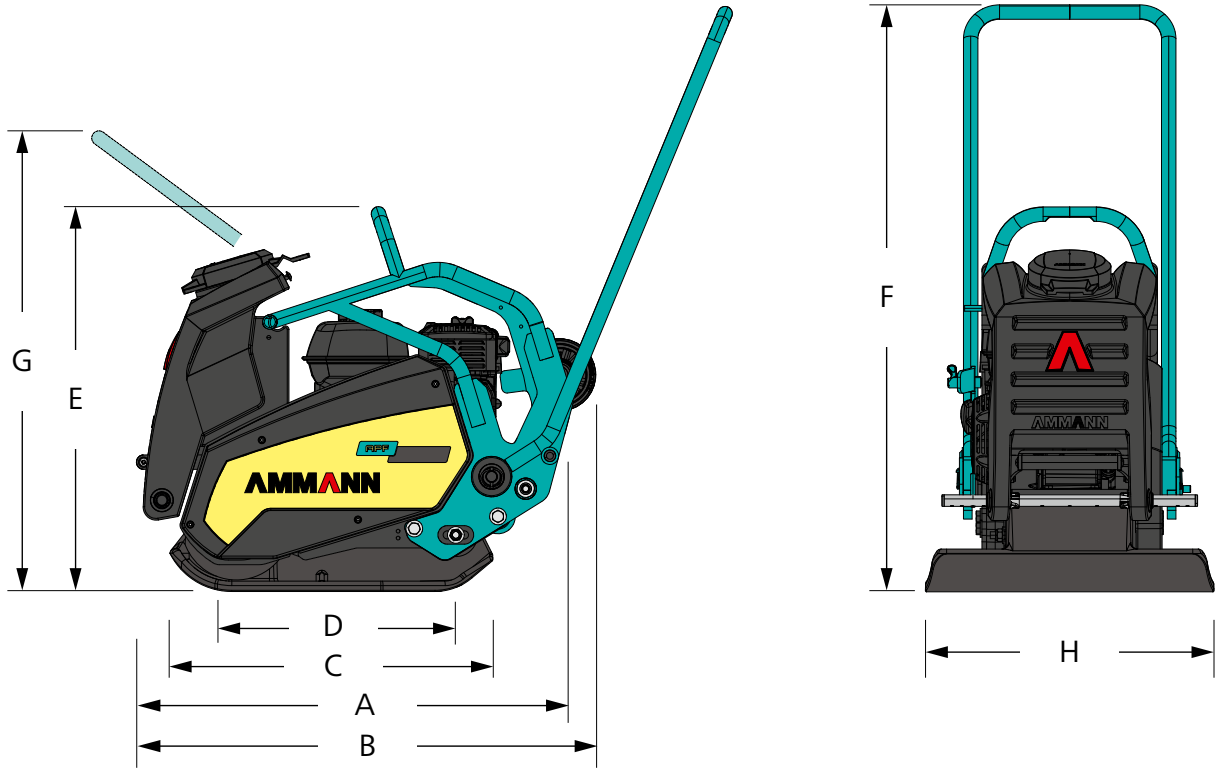

ROZMĚRY A HMOTNOST

		APF 10/33 Honda	APF 12/33 Honda	APF 15/40 Honda	APF 15/50 Honda	APF 20/50 Honda	APF 20/50 Hatz
	HMOTNOST STROJE	54 kg	68 kg	80 kg	84 kg	88 kg	106 kg
	HMOTNOST STROJE (VČETNĚ VODNÍHO SKRÁPĚNÍ A TRANSPORTNÍCH KOLEČEK)	54 kg	74 kg	89 kg	93 kg	97 kg	115 kg
A	DÉLKA STROJE	1130 mm	961 mm	1020 mm	1020 mm	1020 mm	1020 mm
B	DÉLKA STROJE (VČETNĚ VODNÍHO SKRÁPĚNÍ A TRANSPORTNÍCH KOLEČEK)	1130 mm	1018 mm	1075 mm	1075 mm	1075 mm	1075 mm
C	DÉLKA ZÁKLADNÍ DESKY	497 mm	559 mm	559 mm	559 mm	559 mm	559 mm
D	KONTAKTNÍ DÉLKA DESKY S PODKLADEM	341 mm	352 mm	352 mm	352 mm	352 mm	352 mm
E	VÝŠKA STROJE	453 mm	488 mm	667 mm	667 mm	667 mm	674 mm
F	VÝŠKA OVLÁDACÍ OJE (PRACOVNÍ)	932 mm	993 mm	976 mm	976 mm	976 mm	976 mm
G	MAX. VÝŠKA OVLÁDACÍ OJE	1100 mm	1088 mm	736 mm	736 mm	736 mm	736 mm
H	ŠÍŘKA STROJE	330 mm	330 mm	400 mm	500 mm	500 mm	500 mm

MOTOR

MOTOR	Honda GX 120	Honda GX 120	Honda GX 120	Honda GX 120	Honda GX 160	Hatz 1B20
PALIVO	Benzín	Benzín	Benzín	Benzín	Benzín	Nafta
VÝKON OT / MIN	2.9 kW 3600	2.9 kW 3600	2.9 kW 3600	2.9 kW 3600	3.7 kW 3250	3.2 kW 3250

HUTNICÍ VÝKON

MAX. FREKVENCE VIBRACÍ	100 Hz	100 Hz	100 Hz	100 Hz	90 Hz	90 Hz
MAX. ODSTŘEDIVÁ SÍLA	10.5 kN	12 kN	15 kN	15 kN	20 kN	20 kN
MAXIMÁLNÍ PRACOVNÍ VÝKON	0.11 m^2	0.12 m^2	0.14 m^2	0.18 m^2	0.18 m^2	0.18 m^2
MAX. HLOUBKA ZHUTNĚNÍ	9.3 N/cm^2	8.1 N/cm^2	7.2 N/cm^2	9.0 N/cm^2	8.1 N/cm^2	9.0 N/cm^2

„V každém modelu řady APF se odráží osvědčená technologie a dlouholeté zkušenosti."

DALŠÍ ÚDAJE

	APF 10/33 Honda	APF 12/33 Honda	APF 15/40 Honda	APF 15/50 Honda	APF 20/50 Honda	APF 20/50 Hatz
VIBRACE NA ŘÍDÍCÍ OJI	–	< 2.5 m/s²	< 2.5 m/s²	< 2.5 m/s²	3.1 m/s²	<2.5 m/s²
PRACOVNÍ RYCHLOST	0–22 m/min	0–23 m/min	0–27 m/min	0–24 m/min	0–31 m/min	0–33 m/min
KONTAKTNÍ PLOCHA DESKY S PODKLADEM	436 m²/h	455 m²/h	648 m²/h	720 m²/h	930 m²/h	990 m²/h
MAX. STOUPAVOST	30 %	30 %	30 %	30 %	30 %	30 %
MAX. NÁKLON	20°	20°	20°	20°	20°	20°

VÝBAVA NA PŘÁNÍ

PLASTOVÁ PODLOŽKA	–	–	x	x	x	x
PŘEPRAVNÍ PODVOZEK	–	–	x	x	x	x
SYSTÉM SKRÁPĚNÍ	5 l	8 l	12 l	12 l	12 l	12 l
POČÍTADLO MOTOHODIN	x	x	x	x	x	x

SERVIS

SÍŤ PRO VAŠI PODPORU

Nezáleží na tom, kde jste, vyškolení technici a týmy Ammann nejsou daleko. Distributoři firmy Ammann zajišťují kvalifikované servisní techniky, kteří vám mohou pomoci v případě nouzové situace i preventivní údržby. Díky velikosti sítě společnosti Ammann jsou vždy nedaleko technici, kteří rozumí vaší řeči i vašim technickým potřebám. Dostupnost dílů a snadné objednávání patří vždy mezi priority společnosti Ammann.

PODPORA NA HORKÉ LINCE

Odborníci společnosti Ammann jsou připraveni zodpovědět vaše technické dotazy 24 hodin denně, sedm dnů v týdnu. Tým horké linky je vysoce kvalifikovaný a zkušený. Poradíme vám s vašimi problémy v mnoha různých jazycích a pomůžeme udržet váš stroj v produktivním stavu.

SERVISNÍ APLIKACE

Servisní aplikaci pro stroje Ammann si oblíbí operátoři strojů, kteří již využívají výhody volné aplikace. Snadno použitelná aplikace umožňuje operátorům na staveništi rychlý a jednoduchý přístup k dokumentaci stroje.

SERVISNÍ VIDEA

Někdy řekne video více než text. Proto poskytujeme celou řadu servisních videí, které vás provedou postupy údržby a servisu.

KÓD QR

Mnohé údržbářské sady mají kódy QR, které odkazují na videa s nápomocnými ukázkami, které vás nebo vašeho technika provedou celým postupem. Videa sdělují informace beze slov, proto jim porozumí zákazníci kdekoli na světě.

SERVICELINK
SNADNÁ SPRÁVA STROJOVÉHO PARKU

Snadná správa strojového parku

ServiceLink umožňuje neustálé monitorování všech vašich strojů a jejich stavu. Jedním kliknutím přehledně zobrazíte všechny důležité informace o údržbě, stavu baterie a záruční době. Své stroje můžete snadno spravovat pomocí aplikace nebo online.

ÚDAJE O STROJI

ServiceLink ukládá a přenáší aktuální údaje o stroji, jako např. stav baterie, počet provozních hodin a počet spuštění stroje.

SERVISNÍ INFORMACE

Další údaje lze ukládat na vysílači ServiceLink pomocí aplikace Ammann Service nebo online přístupu. Ukládejte informace o údržbě a plánovaných opravách přímo na stroji, kde budou kdykoliv k dispozici vašemu servisnímu týmu.

ONLINE A MOBILNÍ

Údaje o stroji lze kdykoliv zobrazit a upravit pomocí online přístupu nebo aplikace Ammann Service.

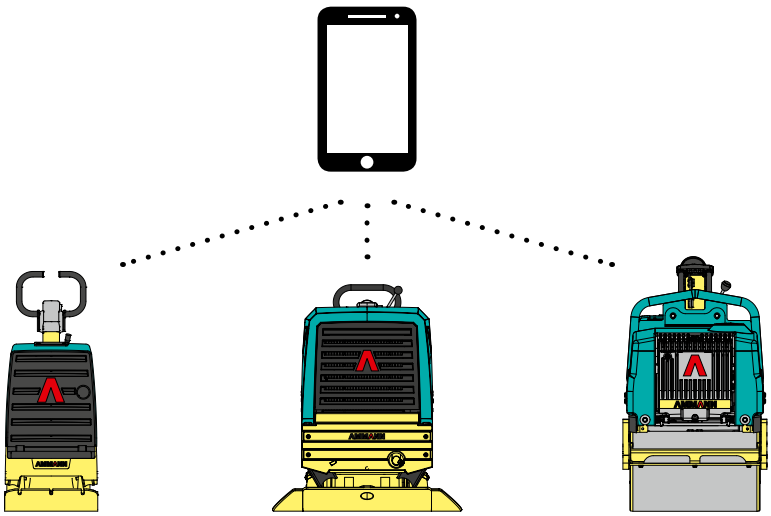

HLAVNÍ VÝHODY

- Přístup k údajům o stroji pomocí webové aplikace ServiceLink.
- Snadná registrace nových strojů prostřednictvím aplikace Ammann Service na vašem chytrém telefonu
- Spravujte servisní informace a ukládejte informace o stroji.
- Kompatibilní se všemi stroji poháněnými baterií (včetně strojů třetích stran).

ŠKOLENÍ

ZVYŠTE SVOU VÝKONNOST

Pokud by měla být oblast školení strojů shrnuta jedním slovem, tím slovem by mohlo být „komplexní“. Školicí systém zahrnuje několik úrovní odbornosti a různých modulů, a může tak být ku prospěchu každému.

ŠKOLENÍ CELOSVĚTOVĚ

Specialisté Ammann pro stroje a jejich aplikaci jsou vám připraveni poskytnout školení, které potřebujete bez ohledu na to, odkud jste. Globální přístup Ammann zajišťuje, že expert Ammann je vám vždy nablízku a připraven nabídnout variantu školení od základního až po specializované přímo pro vaši geografickou oblast. Školení je možno provést ve školících prostorách Ammann nebo i ve vaší firmě, případně přímo na staveništi.

VEŠKERÁ ŠKOLENÍ ZAHRNUJÍ KLÍČOVÁ TÉMATA, AŤ UŽ PROBÍHAJÍ KDEKOLIV

Dobrá rovnováha. Školení kombinuje tradiční lekce v učebně s možností si znalosti ihned osahat v praxi na strojích, například při výuce provádění údržby.

Učte se od kolegů. Často se školení současně účastní lidé na různých pozicích a z různých firem. Podle ohlasů je pro účastníky velkým přínosem konverzace s kolegy a zjišťování, jak překonávají problémy oni.

Učte se ve vašem jazyce. Školení probíhají v mnoha jazycích, díky čemuž váš tým porozumí klíčovým termínům a lekcím. Z vaší investice do vzdělání tak vytěžíte co nejvíce.

NÁHRADNÍ DÍLY

Peníze můžete vydělávat pouze tehdy, když je vaše zařízení funkční. Společnost Ammann proto věnuje maximální úsilí tomu, abyste měli požadované díly kdykoli k dispozici. Součástí tohoto úsilí je možnost snadného objednávání online, které zabrání záměně a umožní sledování, efektivní logistiku a dostupnost pro zajištění rychlého dodání dílů.

SADY DÍLŮ PODLÉHAJÍCÍCH OPOTŘEBENÍ

Některé stroje pracují s abrazivními materiály v náročných aplikacích. Opotřebení je sice nevyhnutelné, avšak prostoje lze omezit. Sady dílů podléhajících opotřebení zefektivňují výměnu takových dílů a snižují související náklady. Všechny nezbytné díly (velké i malé) jsou v jednom boxu, což usnadňuje organizaci a efektivitu a zajišťuje rychlé opětovné spuštění a provozování stroje.

NOUZOVÉ SADY

Nouzové sady zabraňují tomu, aby se z malých nepříjemností staly velké problémy, které mohou zastavit stroj nebo i celé staveniště. Tyto sady obsahují díly, např. vypínače, pojistky a cívky ventilů, které lze snadno a rychle vyměnit, a přesto mohou způsobit významné problémy, pokud nefungují správně. Sady lze snadno vozit v kufru nebo na korbě vozidla, takže jsou v případě potřeby po ruce. Tuto práci může zvládnout člen týmu s menšími technickými znalostmi i na staveništi. Tyto opravy trvají 2 hodiny nebo méně.

SADY PRO ÚDRŽBU

Preventivní údržba je pro efektivní provoz a životnost strojů rozhodující. Čím je údržba snadnější, tím pravděpodobněji bude provedena. Údržbářské sady zjednodušují údržbu. Díly týkající se konkrétního postupu údržby jsou v jednom boxu s jedním číslem dílu.

PROSPEKT SE VŠEMI SADAMI

Připravili jsme prospekt se všemi soupravami a příslušnými čísly dílů. Obraťte se na svého technického poradce a zašleme vám výtisk v digitální nebo tištěné podobě.

Další informace o produktech a službách naleznete na:
www.ammann.com

Technické změny vyhrazeny.
MPB-1535-02-CZ | © Ammann Group