AMX 75

MINI PELLE MONOBLOC

EU STAGE V / U.S. EPA TIER 4 FINAL

APPLICATIONS

- Terrassements
- Travaux de voirie
- Travaux sur réseaux
- Travaux paysagers

PRODUCTIVITÉ

Performances d'une grande
La mini pelle combine la puissance et les performances d'une machine de catégorie 8/10 t avec la compacité d'une 6 t

Flow Sharing
Système hydraulique qui ajuste automatiquement le flux de débit en fonction de la charge

Profondeur de fouille
Profondeur de fouille allant de 4070 mm (4270) mm permettant d'atteindre des zones plus profondes et d'effectuer des travaux de terrassement plus importants

ERGONOMIE

Commandes avancées de la machine
Grâce au système de direction ergonomique, la machine est intuitive et facile à commander

Poste de conduite
Le poste de conduite organisé de manière intuitive et entièrement réglable dispose de toutes les commandes à portée de main

Visibilité sans limites
Excellente visibilité globale depuis la machine pour assurer la sécurité sur le chantier

FACILITÉ D'ENTRETIEN

Conception facilitant la maintenance
Les capots latéraux à large ouverture ne nécessitent aucun outil pour accéder aux points d'entretien journalier

Pompe à carburant électrique
Remplissage de gasoil facilité par une pompe électrique réduisant les temps d'arrêts de la machine sur le chantier et permettant de pré-filtrer le carburant

ÉQUIPEMENTS EN OPTION

- Tous types d'attaches rapides (mécanique ou hydraulique) et de godets
- Balancier long
- AUX 3 (PTO 3)
- Phares de travail additionnels
- Contrepoids supplémentaire (+330 kg / 110 mm)
- Circuit hydraulique auxiliaire « haut débit »
- Graissage centralisé automatique
- Huile hydraulique Bio Panolin
- Multiples configurations de chenilles
- Caméra de rétrovision
- Couleur personnalisée

STANDARD

- Moteur diesel Kubota 60.2 cv Stage V
- Monobloc sans clapets
- Cabine climatisée, accélérateur automatique
- Chenilles en caoutchouc
- AUX 1 pour BRH (PTO 1) et AUX 2
- Translation à deux modes automatiques
- Système hydraulique flow sharing / load sensing
- Pompe de remplissage à carburant électrique depuis le sol
- Autoradio
- 24 mois de garantie sur la machine complète et 60 mois sur la structure mécano-soudée

AMMANN

AMX 75

StV / T4f

GÉNÉRAL

POIDS OPÉRATIONNEL AVEC CABINE ET CHENILLES CAOUTCHOUC	7290 kg
VITESSES DE TRANSLATION (GAMME LENTE / GAMME RAPIDE)	0 à 2.1 km/h / 0 à 4.2 km/h
VITESSE DE ROTATION DE LA TOURELLE	11 t/min
TYPE D'ÉQUIPEMENT	Monobloc + orientation de pied de fléche
AXES ET BAGUES REMPLAÇABLES	Oui / Oui
PIED DE FLÈCHE ET BIELLETTES DE GODET EN ACIER MOULÉ	Oui
PLATEFORME DE L'OPÉRATEUR BASCULANTE	Oui

PERFORMANCES

PROFONDEUR D'EXCAVATION MAXIMALE AVEC BALANCIER STANDARD (BALANCIER LONG EN OPTION)	4070 (4270) mm
HAUTEUR DE DÉVERSEMENT MAXIMALE AVEC BALANCIER STANDARD (BALANCIER LONG EN OPTION)	4450 (4590) mm
HAUTEUR DE DÉVERSEMENT MAXIMALE AVEC CABINE ET BALANCIER STANDARD (BALANCIER LONG EN OPTION)	4450 (4590) mm
EFFORT À LA DENT (BALANCIER STANDARD) ISO 6015	4850 daN
EFFORT AU BALANCIER (BALANCIER STANDARD) ISO 6015	2900 (2700) daN
FORCE DE TRACTION	7150 daN
PRESSION AU SOL AVEC CABINE	0.34 kg/cm²

MOTEUR

FABRICANT / TYPE	Kubota V2607 CR T
CARBURANT	Gasoil
STAGE D'ÉMISSIONS	Stage V
PUISSANCE MAXI (2300 T/MIN)	44.3 kW | 60.2 cv
CYLINDRÉE	2615 cm³
NOMBRE DE CYLINDRES	4
TURBO	Oui
REFROIDISSEMENT	Liquide
CONSOMMATION	7.6 l/h
ALTERNATEUR	12 V (60 A)
BATTERIE	12 V (95 Ah)

CAPACITES / CONTENANCES

RÉSERVOIR CARBURANT	85 l
RÉSERVOIR HUILE HYDRAULIQUE	60 l
CAPACITÉ CIRCUIT HYDRAULIQUE	80 l
CAPACITÉ SYSTEME REFROIDISSEMENT	12 l
HUILE MOTEUR	10.2 l

SYSTEME HYDRAULIQUE

TECHNOLOGIE DU CIRCUIT HYDRAULIQUE	Ajustement de charge et division de débit automatiques
TYPE DE LA POMPE HYDRAULIQUE PRINCIPALE	Cylindrée variable + engrenages
CYLINDRÉE POMPES	71 + 14 cm³
DÉBIT POMPES	141 + 27.8 l/min
CYLINDRÉE POMPES	280 bar
DÉBIT MAXIMUM LIGNE(S) AUXILIAIRE(S) AUX 1 OU PTO 1 (AUX 2 ET AUX 3 SI MACHINE ÉQUIPÉE)	85 | 90 | 45 l/min
CYLINDRÉE POMPES	200 | 280 | 280 bar

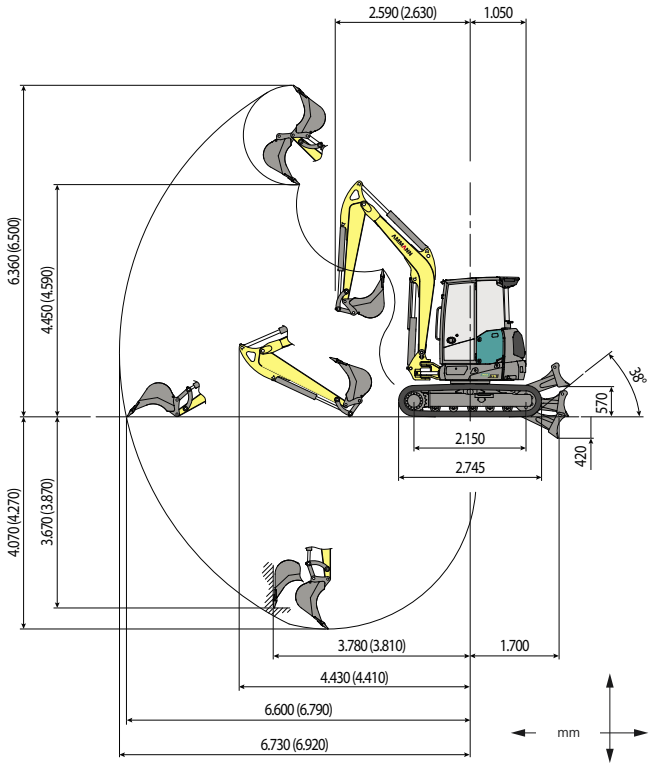

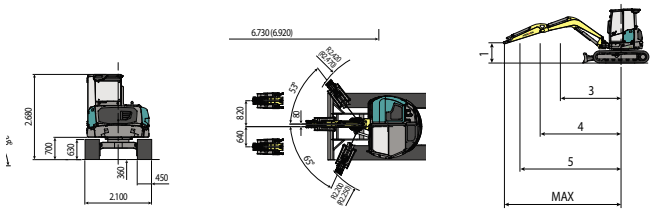

CAPACITÉS DE LEVAGE

OUVERTURE BRAS MESURÉE À PARTIR DU CENTRE DE ROTATION (M).

CAPACITÉ DE LEVAGE CALCULÉE (KG) À 1.0 M DE HAUTEUR DU SOL.

	3	4	5	MAX
FRONTALE ET LAME DE BAISSÉE	2514	1662	1327	1248
FRONTALE ET LAME DE SOULEVÉE	1793	1125	814	705
LATERALE, CHASSIS	1388	900	640	555

LA CAPACITÉ DE LEVAGE EST BASÉE SUR LA NORME ISO 10567 ET ELLE NE DÉPASSE PAS 75 % DE LA CHARGE STATIQUE DE BASCULEMENT OU 87 % DE LA CAPACITÉ DE LEVAGE HYDRAULIQUE DE LA MACHINE.

COMMANDES

BRAS / BALANCIER / GODET / ROTATION TOURELLE	2 joysticks pilotés sur accoudoirs
TRANSLATION	2 leviers pilotés
LAME DE REMBLAIEMENT	Levier piloté
CIRCUIT AUXILIAIRE AUX 1 OU PTO 1 (SIMPLE OU DOUBLE EFFET)	Commande proportionnelle (roller) sur joystick droit
COMMANDE AUX 2 (PTO 2)	Commande proportionnelle (roller) sur joystick droit
COMMANDE AUX 3 (PTO 3) – SI MACHINE ÉQUIPÉE	Commande sur joystick gauche (roller)
ORIENTATION DE L'EQUIPEMENT	Commande proportionnelle (roller) sur joystick gauche

Pour plus d'informations sur les produits et services, veuillez consulter le site: www.ammann.com
Le matériel et les informations techniques peuvent être modifiés sans que ce soit notifiés.
MSS-3134-00-FR | © Ammann Group

AMMANN