ABG 2870

FINISSEURS SUR ROUES

UE ÉTAPE V



Assistant polyvalent et talentueux

- Silencieux et propre : bruit faible, émissions réduites
- Configurations avec convoyeur simple ou double
- Trémies latérales à commande indépendante
- Rayon de braquage de 2 mètres
- Trémie de 9 tonnes
- Contenance du réservoir de carburant de 110 litres

Temps de fonctionnement élevé, coûts réduits

- Accès facile à la batterie, avec un panneau externe pour le démarrage par connexion à une source d'alimentation externe
- 3 points de graissage = entretien quotidien réduit
- Paliers du convoyeur ne nécessitant aucun entretien
- Filtre à particules diesel sans SCR ni AdBlue
- Système télématique CareTrack
- VB40 avec paliers de damage et de vibration lubrifiés à vie

Confort de l'opérateur

- Poste de conduite complètement réglable
- Toit pliant électrohydraulique quatre saisons, isolation acoustique intégrée
- Nouveaux compartiments de rangement
- EPM3 : commandes intuitives, identiques aux finisseurs plus grands, outil Settings Manager
- Surfaces latérales vitrées (en option)

Sur roues

- 6x4 roues motrices
- Système de nivellement, suspension hydraulique individuelle pour chaque roue avant*
- Vitesse de transport de 16 km/h

**UNE EXCLUSIVITÉ ABG*

La table dont vous avez besoin

- Nouvelle table VB40 : du 1,8 à 4,5 mètres de revêtement
- Portes hydrauliques et minces
- Console de table complètement réglable

AMMANN

ABG 2870

UE Étape V

MOTEUR		ABG 2870
CONSTRUCTEUR		Kubota
MODELLO		D3.8H
CARBURANT		Diesel
PUISSANCE	kW	55,4
	hp	75,3
A RÉGIME MOTEUR	r/min	2 200
REFROIDISSEMENT		Liquide
CAPACITÉ DU RÉSERVOIR DE CARBURANT	l	110
CONFORMITÉ ANTI-POLLUTION		UE Étape V

REVÊTEMENT		
CAPACITÉ (THÉORIQUE)*	t/h	330 avec convoyeur simple 230 avec convoyeur double
ÉPAISSEUR DE LA COUCHE	mm	250

**Le rendement effectif en finition dépend de l'épaisseur de la couche, de sa largeur et de la vitesse de progression. Il est donc variable en fonction des conditions rencontrées sur chaque chantier.*

VITESSE DE POINTE		
REVÊTEMENT (MAX.)	m/min	20
DÉPLACEMENT (MAX.)	km/h	16

SYSTÈME D›ENTRAÎNEMENT		
ROUES MOTRICES ARRIÈRE	no.	2
ROUES MOTRICES AVANT	no.	2

ROUES / PNEUMATIQUES		
ROUES ARRIÈRE		
TYPE		Pneumatiques
QUANTITÉ	no.	2
DIMENSIONS		365 / 80 R20
ROUES AVANT DIRECTRICES		
TYPE		Bandages élastiques
QUANTITÉ	no.	4
DIAMÈTRE	mm	457
LARGEUR	mm	229

CONVOYEURS		
CAPACITÉ DE LA TRÉMIE	t	9
NOMBRE DE CONVOYEURS		1 ou 2
VITESSE DES CONVOYEURS (MAX.)	m/min	17,9

VIS SANS FIN		
NOMBRE DE VIS SANS FIN		2
VITESSE DE ROTATION (MAX.)	1/min	72
DIAMÈTRE	mm	300

DIMENSIONS		ABG 2870
LONGUEUR AVEC TABLE VB40 (PASSERELLE EN POSITION HAUTE)	mm	4 871
LONGUEUR AVEC TABLE VB30	mm	5 300
LARGEUR	mm	1 740
HAUTEUR	mm	3 994
HAUTEUR (TRANSPORT)	mm	2 899

POIDS		
TRACTEUR	kg	7 635

Poids approximatif, sans options. Pneus remplis d'eau, réservoir de diesel à moitié plein, conducteur de 75 kg, trémie standard et toit inclus.

PENTE FRANCHISSABLE MAX.		
TRACTEUR + TABLE DE LISSAGE	%	36

En cas d'utilisation d'extensions, la pente franchissable maximale est réduite.

NIVEAU SONORE		
L_{pA} *Pression acoustique opérateur, selon la norme ISO 11201*	dB	85
L_{WA} *Puissance sonore garantie, selon la norme ISO 6395 / la directive 2000/14/CE*	dB	106

VIBRATIONS		
VIBRATIONS MAIN-BRAS *selon ISO 5349:2001*	m/s^2	<2,5
VIBRATIONS GLOBALES DU CORPS *selon ISO 2631:1997*	m/s^2	<0,5

SYSTÈME ÉLECTRIQUE		
TENSIONE	V	24

POIDS OPÉRATIONNEL[1] DES TABLES DE LISSAGE, KG

ABG 2870	3,5 m	4,0 m	4,5 m
VB40 ETC MIN *Réglage mécanique du bombement et panneaux d'extrémité standard*	1 638	1 977	2 186
VB40 ETC MAX *Réglage hydraulique du bombement et panneaux d'extrémité hydrauliques*	1 720	2 058	2 267

[1] *Avec extensions de vis de répartition, panneaux de guidage et portes latérales.*

FINISSEURS SUR ROUES

DIMENSIONS [mm]		ABG 2870
A	LONGUEUR DE FONCTIONNEMENT	5 320
B_1	HAUTEUR OPÉRATIONNELLE	3 995
B_2	HAUTEUR AU TOIT QUATRE SAISONS	3 720
B_3	HAUTEUR DE TRANSPORT	2 899
C	LARGEUR DU TRACTEUR	1 740
D_1	HAUTEUR AUX RAMBARDES	2 523
D_2	HAUTEUR À LA PLATE-FORME	1 493
D_3	HAUTEUR À LA TABLE	877
E_1	LARGEUR HORS TOUT À LA TRÉMIE	3 240
E_2	LARGEUR INTÉRIEURE DE LA TRÉMIE	3 103
E_3	LARGEUR DU SUPPORT OSCILLANT DES ROULEAUX POUSSEURS	2 559
F_1	EXTENSIONS DU TOIT QUATRE SAISONS	580
F_2	EXTENSION DE LA CONSOLE DES SIÈGES	542
G_1	HAUTEUR DE CHARGEMENT INTÉRIEURE	552
G_2	HAUTEUR DE CHARGEMENT EXTÉRIEURE	701
H_1	LONGUEUR DE LA TRÉMIE AUX ROULEAUX POUSSEURS	1 985
H_2	LONGUEUR DE LA TRÉMIE	1 805
J_1	DISTANCE DE LA FACE ARRIÈRE À L'AXE DES VIS	225
J_2	DISTANCE ENTRE LA VIS DE RÉPARTITION ET LA TABLE	230
J_3	PROFONDEUR DE LA TABLE	850
K_1	HAUTEUR DE L'AXE DES VIS AU SOL	350-90
K_2	DIAMÈTRE DES VIS	300
L	GARDE AU SOL	145
M	DIAMÈTRE DES ROUES	459
N	DIAMÈTRE DES ROULEAUX POUSSEURS	160
O	LARGEUR AUX CONVOYEURS	710
S_1	LARGEUR DE LA TABLE DE BASE	1 800
S_2	LARGEUR DE LA TABLE ÉTENDUE	3 500
T_1	DISTANCE DE L'AXE DES ROUES AVANT/ ROUES FOLLES AUX ROULEAUX POUSSEURS	960
T_2	ENTRAXE ROUES AVANT	600
T_3	ENTRAXE ROUES AVANT / ROUES ARRIÈRE OU ROUES FOLLES / BARBOTINS	1 833
T_4	DISTANCE DE L'AXE DES ROUES ARRIÈRE/ BARBOTIN À LA FACE ARRIÈRE	589
U_1	VOIE, DISTANCE ENTRE LES CENTRES DES ROUES/CHENILLES	1 410
U_2	LARGEUR DES PATINS / ROUES	260
W_1	LARGEUR DE LA PASSERELLE	300
W_2	HAUTEUR À LA PASSERELLE	295

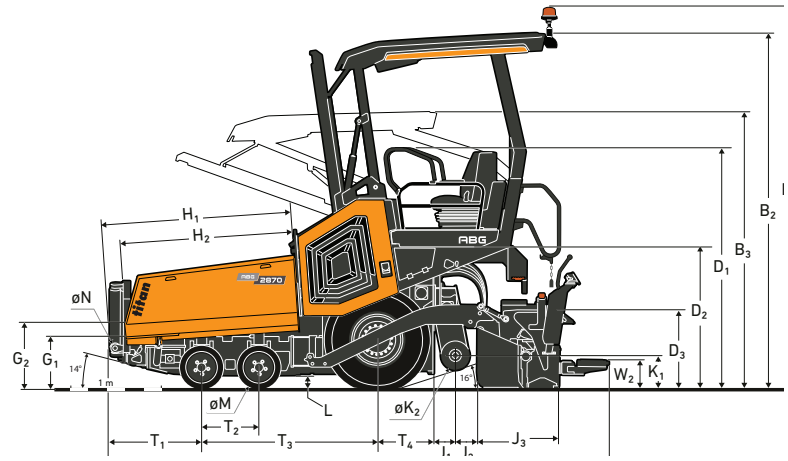

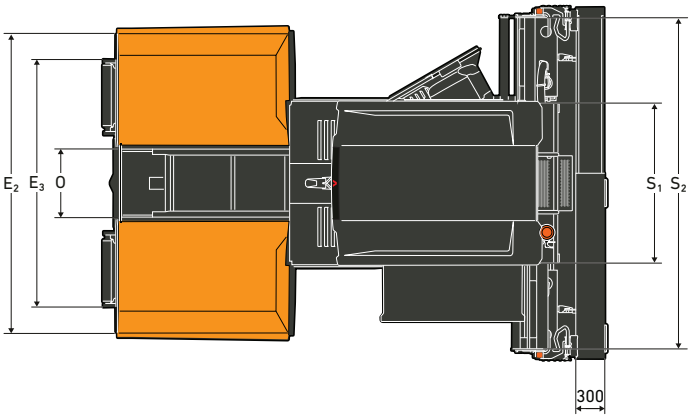

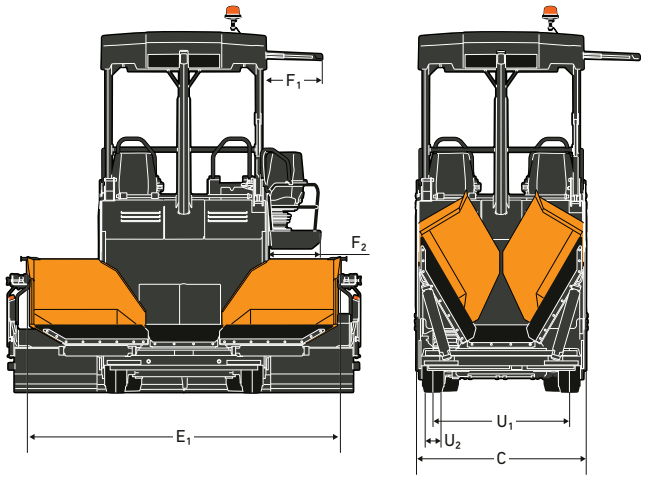

AMMANN

ÉQUIPEMENT

STANDARD

Moteur

- Moteur diesel Kubota, UE Étape V

Entraînement

- Régulation électronique de la propulsion
- Propulsions indépendantes
- Essieu avant moteur
- Stabilisateurs hydrauliques
- Système d'entraînement à détection de charge
- Système de direction active
- Roues arrière sans ballast

Gestion des matériaux

- Commande proportionnelle des convoyeurs
- Possibilité d'inverser le sens de rotation des vis sans fin
- Un seul convoyeur
- Réglage mécanique de la hauteur des vis sans fin
- Traverse oscillante avec deux positions de montage
- Rouleau porteur de 160 mm

Système électronique

- Système électronique de gestion du revêtement EPM3
- Système de gestion des réglages (Settings Manager)
- Système de gestion des entretiens
- Pupitre de commande réglable et coulissant
- lDisesuaxg eboîtiers de commande pivotants et réglables montés sur la table de
- Coupe-batterie
- Armoire électrique
- Alarme de recul
- Kit d'outillage
- Assistance MATRIS

Châssis

- Toit pliable manuellement, plastique renforcé de fibre de verre
- Deux sièges pivotants
- Compartiment de rangement sous le toit
- Miroirs de vision sur la zone de travail, montés sur le toit quatre saisons
- Clé ABG

Table

- VB 40 ETC 1,80 - 3,50 m
- Réglage mécanique du bombement
- Verrouillage de la table
- Barres de traction en deux pièces

Éclairage

- Éclairage de la plateforme de conduite
- Fonction « home light »

Environnement

- Isolation phonique du compartiment moteur et du poste de conduite

EN OPTION

Gestion des matériaux

- Deux convoyeurs indépendants
- Convoyeurs réversibles
- Ailes de trémie indépendantes
- Tablier avant à commande mécanique
- Clapet de trémie hydraulique
- Rouleau Porteur D160 plus 100 mm d'espace supplémentaire

Système électronique

- Commutateur d'arrêt d'urgence placé sur le côté
- Prise supplémentaire 230 V 50 Hz
- Contacteur de coupure de la traction
- CareTrack GSM / Satellite
- Système de nivellement
- Coffret pour panneaux de commande

Châssis

- Sièges grand confort avec chauffage et chargeur USB
- Toit quatre saisons à abaissement / relevage électro-hydraulique
- Pare-brise latéral

Table

- Verrouillage anti-remontée de table
- Dispositif de commande auxiliaire de la table
- Portes hydrauliques (VB 40)
- Portes chauffantes hydrauliques (VB 40)
- Réglage hydraulique du bombage
- Réduction de la largeur de finition
- Semelles de finition des bords 3/5/7/12 cm

Éclairage

- Éclairage halogène en kit de base
- Éclairage LED en kit de base
- Kit de feux de travail à LED Nuit totale
- Gyrophare à LED
- Éclairage routier pour trafic à droite
- Éclairage routier pour trafic à gauche

Environnement

- Extracteur pour fumées de bitume, avec ou sans toit
- Système de pulvérisation d'émulsion intégré avec dévidoir
- Pulvérisateur de produit nettoyant portable
- Huile hydraulique biodégradable et filtre à dérivation

Divers

- Homologation, Italie
- Roues arrière lestées

AMMANN