KONTINUIERLICHE ASPHALTMISCHANLAGEN PREMIUM

ACP CONTIMIX 2.0

INNOVATIVE UND VIELSEITIG EINSETZBARE KONTINUIERLICHE ASPHALTMISCHANLAGE

BEREIT FÜR HEUTE UND MORGEN
EINFACHE UPDATES DURCH SMARTES DESIGN

AMMANN

Die Contimix 2.0 verbindet die Vorteile beider Welten: Chargen- und kontinuierliche Produktion. Zu den überzeugenden Eigenschaften gehören hohe Produktionsleistung, Rezeptflexibilität und niedrige Investitionskosten.

Dank des kontinuierlichen Mischers mit zwei Wellen produziert die ContiMix ein homogenes, gleichmässiges Mischgut. Das hitzeempfindliche Bitumen kann dem Mischgut ausserhalb des Trockners zugegeben werden.

ACP ContiMix

INHALTSVERZEICHNIS

4 AMMANN PORTFOLIO KONTINUIERLICHE ASPHALTMISCHANLAGEN

6 AUSSTATTUNG

8 ALLE VORTEILE IM ÜBERBLICK

10 QUALITÄT & ZUVERLÄSSIGKEIT

12 GERINGE UMWELTBELASTUNG

16 EFFIZIENZ & ENERGIEEINSPARUNG

20 NACHHALTIGE LÖSUNGEN

23 AS1-ANLAGENSTEUERUNG

24 TRANSPORT & MONTAGE

26 AMMANN ANLAGEN KUNDENDIENST

30 AMMANN WELTWEIT

AMMANN PORTFOLIO KONTINUIERLICHE MISCHANLAGEN

Konsistent von Anfang bis Ende.

Alle Prozesse und Komponenten der Anlage wurden sorgfältig entwickelt, um sicherzustellen, dass die Dosierung, Erhitzung, Klassierung und der Wiege- und Mischprozess nahtlos ineinandergreifen. Bei der Integration aller beweglichen Teile hilft die as1-Anlagensteuerung, die führende Technologie mit einer benutzerfreundlichen Oberfläche bietet.

Manche Dinge ändern sich nie

Ammann ist seit mehr als 150 Jahren im Geschäft mit Strassenbaumaschinen tätig, hat Erfahrungen und Know-how gesammelt und entwickelt die Technologien der Zukunft.

Was sich nicht geändert hat, ist die konsequente Fertigungsphilosophie von Ammann. Bis heute werden alle Kernkomponenten hausintern entwickelt und produziert, um eine nahtlose Integration zu gewährleisten und letztendlich höchste Qualität, Effizienz und Langlebigkeit sicherzustellen. Dieser Ansatz bedeutet auch, dass es für praktisch alle Bedürfnisse beim Betrieb einer Anlage einen einzigen Ansprechpartner gibt.

Ein Jahrhundert an Branchenerfahrung sorgt dafür, dass wir Ihr Geschäft verstehen und Anlagen entwickeln, die anwenderorientierte Lösungen bieten.

KONTINUIERLICHES ANLAGEN PORTFOLIO

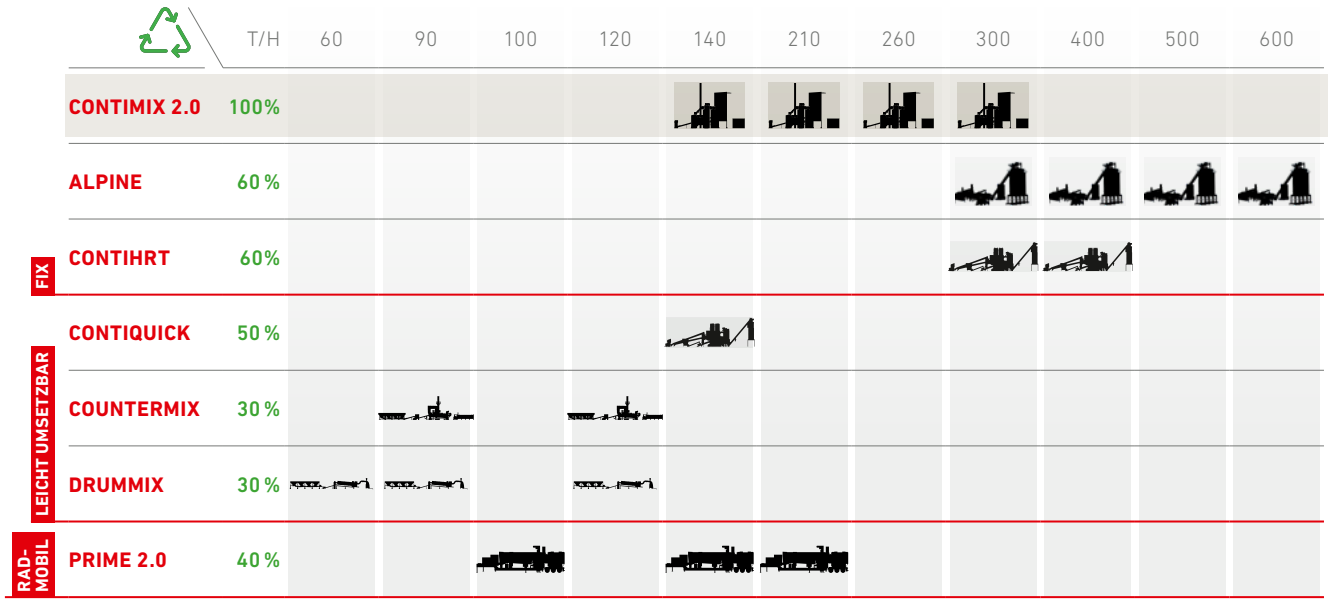

AMMANN CONTIMIX 2.0 ANLAGENLEISTUNG

TYP	Anlage Asphalt Max. Produktion [t/h]		Trockner-trommel Typ	Brenner [MW]	Filter		Mischer Typ Leistung Asph. Asphalt-produktion [t/h]	Mischgutsilo (Mischgut-verladesilo)
	3 %	5 %			Typ [Fläche m²]	Filtertyp Gebläse-volumen [Nm³/h]		
140	140	110	RAH 50 2080	10	AFA 2445 [333]	28 000	Amix 1.125 ACR [35–140]	Direkte Beladung Von 30 bis zu 500 Tonnen in einer Beladelinie Bis zu 300 Tonnen in drei Beladelinien Messdosen Mittel- oder langfristige Lagerlösung verfügbar
210	210	170	RAH 50 2390	14	AFA 3042 [483]	37 000	Amix 1.20 ACR [55–210]	
260	260	210	RAH 50 25100	18	AFA 3062 [724]	57 000	AMIX 2.40 ACR [85–340]	
300	300	240	RAH 50 27110	20	AFA 3069 [804]	63 000		

Empfohlene Konfiguration; Bitte kontaktieren Sie das Ammann Verkaufsteam für die Feinabstimmung Ihrer Asphaltmischanlage.

ZERO-WASTE, FLEXIBLE UND ANPASSBARE LÖSUNG

Die Ammann ContiMix 2.0 Mischanlagen setzen den Standard für die Mischgutproduktion in den Leistungsklassen 140 bis 300 Tonnen pro Stunde.

- Die Trennung der Prozesse ermöglicht die Anpassung der Mischzeiten;
- Das sorgt für Flexibilität und reduziert die Emissionen erheblich.
- Die Anlagenbetreiber schätzen auch die Möglichkeit, Rezepte ohne Anhalten und erneutem Auffahren der Anlage zu ändern, was eine erhebliche Kostenersparnis bedeutet;
- Hervorragende Gleichmässigkeit jeder Charge durch eine einzigartige Materialmischung;
- Doppelwellen-Paddelmischer liefert maximale Scherkräfte;
- Optimale Homogenität und Mischzeiten;
- Maximale Flexibilität in der Reihenfolge ermöglicht die Herstellung von Spezialmischungen;
- Bei Stromunterbrechungen kann der Mischer über eine Notentleerungsklappe sofort entleert werden.

„DIE INTELLIGENTESTE, UMWELTFREUNDLICHSTE UND FLEXIBELSTE DER KONTINUIERLICHEN MISCHANLAGEN."

KONTINUIERLICHE MISCHANLAGEN: IM VORTEIL GEGENÜBER ALLEN ANDEREN

Aussergewöhnliche Leistung, Zuverlässigkeit und Qualität sind die Eckpfeiler unseres Engagements für unsere Kunden. Diese Kriterien schaffen einzigartige Vorteile, die die ContiMix 2.0 von den Anlagen der Konkurrenz abheben.

NACHHALTIGE LÖSUNGEN

- Vier verschiedene Stufen von RC-Technologien: RAC, RAH50 2. Gen., RAH60, RAH100;
- Konzipiert für die Herstellung von Kalt-, Warm-und Heissmischgut .

Wir investieren kontinuierlich in die innovative Weiterentwicklung der Technologien, um die besten Lösungen für Effizienz, Energieeinsparung und Nachhaltigkeit zu gewährleisten. Die Verwendung von recyceltem Asphalt verringert die Umweltauswirkungen der Anlage und bietet gleichzeitig skalierbare Lösungen für spezifische Anforderungen.

Ein optimierter Transport und die Montage vor Ort bieten unseren Kunden Flexibilität, Kosteneffizienz und die Bereitschaft für eine sofortige Produktion.

Und nicht zuletzt trägt die hochmoderne as1-Anlagensteuerung zur Steigerung der Produktionsleistung bei.

EFFIZIENZ UND ENERGIEEINSPARUNG

- Die Ammann Technologie sorgt für einen effizienteren Energieverbrauch im Vergleich mit Anlagen der Konkurrenz;
- Geringer Energieverbrauch = geringer CO_2-Ausstoss;
- Niedriger Energieverbrauch = reduzierte Betriebskosten.

TRANSPORT UND INSTALLATION

- **Beste TCO-Anlage** auf dem Markt:
- Hochmobile Anlage: kann mit Stahlfundamenten ausgestattet werden, was Betonfundamente überflüssig macht;
- Erhältlich mit Plug & Play-Elektroanschluss für schnelle Montage oder Standortwechsel.

ACP ContiMix

GERINGE UMWELTBELASTUNG

- Kein Materialverlust beim Hoch- und Runterfahren durch **"Zero Waste"-System**;
- Erhältlich mit skalierbaren Lösungen für die Reduzierung von Luft- und Schallemissionen.

QUALITÄT UND ZUVERLÄSSIGKEIT

- Ammann bietet ein hervorragendes Preis-Leistungs-Verhältnis bei Trockentrommeln und Brennern, Taschenfiltern, Sieben und Mischern sowie bei der Anlagensteuerung
- Alle Kernkomponenten werden in der Schweiz entwickelt;
- Speziallösungen wie Amdurit und Ammatex sind unsere Antwort auf echte Kundenprobleme.

AS1 STEUERUNG

- Weltweit in mehr als 3000 Anlagen im Einsatz;
- Das innovativste und allumfassendste System, das je für Asphaltmischanlagen entwickelt wurde.

QUALITÄT UND ZUVERLÄSSIGKEIT

Erfahren Sie mehr

Ammann Asphalt-mischanlagen nutzen eine komplexe Verfahrenstechnik, die ein perfektes Zusammen-spiel aller Einzelkomponenten erfordert.

Diese Integration ist so wichtig, dass Ammann alle Kernkomponenten wie Trommeln, Brenner, Filter, Siebe, Anlagensteuerung und Mischer selbst entwickelt.

Nur so kann gewährleistet werden, dass unsere Anlagen den hohen Anforderungen und Standards des modernen Marktumfeldes gerecht werden. Ammann ist derzeit der einzige Hersteller von Asphaltmischanlagen, der diesen Ansatz aus einer Hand anbietet, was uns zum professioneller Partner für alle Aspekte Ihrer Asphaltmischanlage macht. Wir geben Antworten, wenn Sie sie brauchen, und sind offen, auf Ihre speziefischen Bedürfnisse einzugehen.

TROCKENTROMMEL

- Ein einziger Hersteller für alle Trocknungs-, Heizungs- und Abgasmanagementprozesse gewährleistet eine perfekte Abstimmung;
- Eine breite Palette von Trocknergrössen für Anlagenkapazitäten von 140 bis 300 Tonnen pro Stunde werden den unterschiedlichsten Anforderungen gerecht;
- Optimierte Wärmeübertragungsstufen und Trommelisolierung für maximale Effizienz und Brennstoffeinsparung;
- Wartungsarmes Design mit hoher Materialqualität und einfachem Austausch von Verschleissteilen;
- Anpassbare interne Trommel-layout für den Einsatz unterschiedlicher Zuschlag- und Brennstoffe.

BRENNER

- Multi-Fuel-Feuerung mit gleichzeitiger oder abwechselnder Verbrennung von bis zu drei Brennstoffarten für maximale Flexibilität;
- Ein hocheffektiver Verbrennungsprozess sorgt für geringen Brennstoffverbrauch und niedrige Emissionen;
- Verbrennung von festem, staubförmigem Brennstoff ohne Stützflamme;
- Integrierte Dämmung für reduzierte Schallemissionen; weitere Reduzierung durch Frequenzumrichter möglich;
- Sicherheitskonzept entspricht den Vorschriften aller Länder weltweit;
- Verfügbar für verschiedene flüssige, gasförmige und feste Brennstoffe:
  - Leichtöl
  - Schweröl
  - Altöl
  - Bioöl
  - Kerosin
  - Flüssiggas
  - Erdgas
  - Flüssiggas in gasförmigem Zustand
  - Kohlenstaub
  - Holzstaub

FILTER

- Proprietäre Rotorstufenmechanismen sorgen für eine schonende Reinigung der Filterschläuche;
- Eine Filtrationseffizienz von 99,9 % gewährleistet die Einhaltung von Umweltvorschriften;
- Die grösstmögliche Oberfläche sorgt für eine optimale Filtrationseffizienz;
- Die minimale Anzahl beweglicher Teile reduziert den Wartungsaufwand und erhöht die Zuverlässigkeit;
- Hochwertige säurebeständige Stützkörbe aus Aluminium;
- Das CFD-unterstützte Design der Schlauchfilter reduziert Temperatur- und Druckverluste.

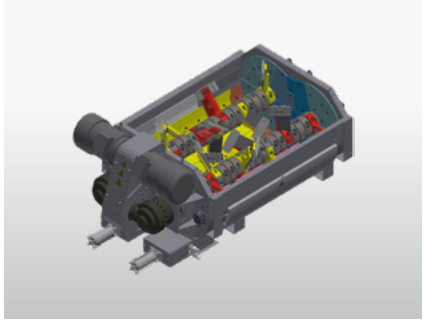

MISCHER

- Minimaler Verschleiss dank geschützter Komponenten und einem effizienten Mischprozess,
- Zweiwellenmischer sorgt für höchste Scherkräfte,
- Optimale Homogenität und Mischzeit durch die einzigartige Ammann Schaufelanordnung,
- Maximale Flexibilität bei der Sequenzgestaltung, was die Herstellung von Spezialmischungen ermöglicht.

GERINGE UMWELTBELASTUNG

Die Verknappung von Industrieflächen führt dazu, dass Asphaltmischanlagen immer näher an Wohngebieten aufgebaut werden müssen.

Daher ist es wichtiger denn je, dass Anlagen den Lärm minimieren – sowohl um ein guter Nachbar zu sein als auch um lokale Anforderungen zu erfüllen:

- Ammann bietet vier Level zur Reduzierung von Lärmemissionen an;
- Universalanlagen sind für das einfache Anbringen einer Verkleidung ausgelegt;
- Die Verkleidung verhindert, dass Staub und Dämpfe in die Atmosphäre gelangen;
- Anlagen mit Verkleidungen sind ästhetisch ansprechend, was für Genehmigungsverfahren in städtischen Gebieten äusserst hilfreich ist.

Kontrolle der Gas- und Lärmemissionen

Spezielle Lösungen wurden entwickelt, um die Abgasemissionen der Silos einzuschränken und zu kontrollieren. Diese blauen Rauchgase werden aufgefangen und in einen speziellen Filter geleitet, der die Luft von den enthaltenen Öl-Aerosolen reinigt.

- CONTIMIX 2.0-Anlagen sind für das einfache Anbringen einer Verkleidung ausgelegt;
- Aus Aspekten des Umweltschutzes werden kein Staub und keine Abgase in die Atmosphäre freigesetzt;
- Städtebauliche Anforderungen können mit einer vollständigen einheitlichen Verkleidung gemäss Bauvorschriften erfüllt werden.

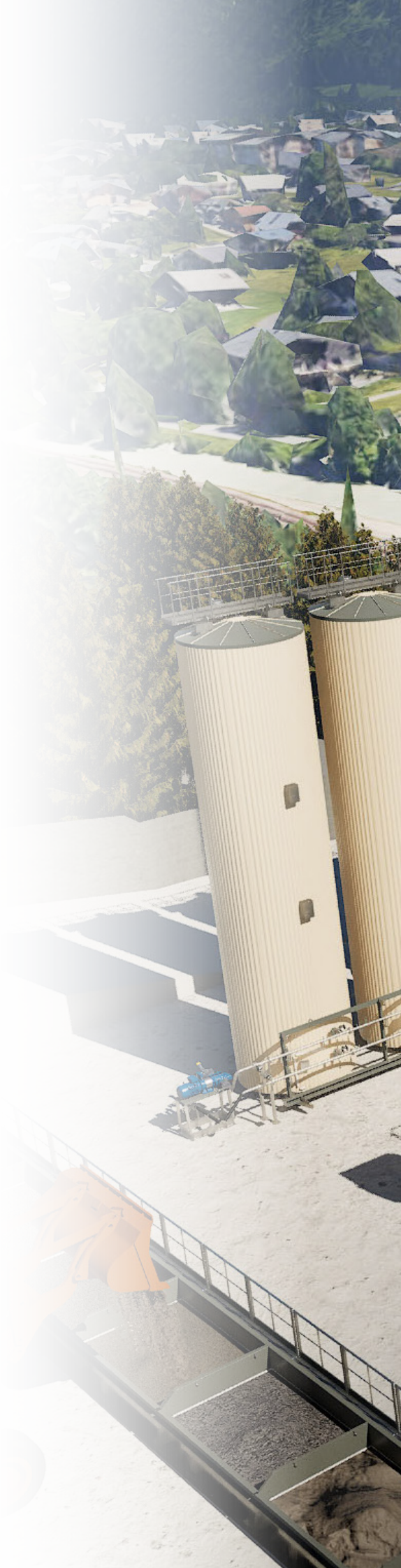

GERINGE UMWELTBELASTUNG

Bitumendämpfe sind die Hauptursache für Geruchsemissionen. Ammann bietet verschiedene Lösungen an, um die Dämpfe – und die daraus resultierenden Geruchsemissionen – zu reduzieren.

Behandlung von Blaurauch

Das von Ammann entwickelte System befasst sich mit dem Blaurauch, der bei der LKW-Verladung entsteht.

Bei diesem Verfahren werden die Dämpfe an der Mulde abgesaugt oder unter den Mischer abgeleitet – möglichst weit weg von den Auslauftüren der Silos.

Das System basiert auf dem physikalischen Prinzip, dass heisse Luft aufsteigt. An diesem Punkt des Prozesses wird der Blaurauch in ein Kühlsystem zur Kondensation der öligen Phase und anschliessend in einen Ölabscheider zum Auffangen der feinsten öligen Partikel geleitet. Die behandelten Gase werden anschliessend in den Brenner geleitet.

System zur Neutralisierung von Geruchsemissionen

Das System bekämpft die Geruchsemissionen an zwei Schlüsselstellen:

1. Zum einen neutralisiert ein spezielles Kit im Schornstein die bei der Produktion entstehenden Emissionen;

2.Darüber hinaus verhindert eine Nebelsperre Geruchsemissionen im Entladebereich.

EFFIZIENZ UND ENERGIEEINSPARUNG

Die Anlagen von Ammann ermöglichen es den Kunden, ihre Aufgaben effizient und produktiv zu erfüllen. Die Anlagen helfen den Kunden, intelligenter zu arbeiten.

Filter

- Weniger Druckverlust bedeutet weniger Energieverbrauch;
- Eine neuartige Konstruktion sorgt für eine gleichmässige Verteilung der Abluft im Filter;
- Durch die richtige Verteilung und Füllung wird die Oberfläche der Filterschläuche besser genutzt und die Effizienz verbessert.

Unser nachhaltiges Versprechen

Brenner

- Neue Technologie zur Steuerung der Flammenform;
- In kleineren Trocknern kann mehr Leistung erbracht werden, was zu einer höheren Effizienz und Energieeinsparungen führt;
- Eine spezielle Software optimiert die Luft/Brennstoff-Mischung für eine höhere Verbrennungseffizienz, was zu erheblichen Brennstoffeinsparungen führt.

Trockner

- Contimix 2.0 Trockner sind hocheffizient bei einer Produktion von bis zu 64 t/h (bei 3% Feuchtigkeitsgehalt) pro Quadratmeter – 22 % effizienter als der Standard.
- Dies führt zu einem niedrigeren Energieverbrauch, was wiederum die Brennstoffkosten und die CO_2-Emissionen senkt.
- Die Effizienz des Wärmeaustauschs in den Trocknern ermöglicht niedrigere Rauchgastemperaturen als die herkömmlichen, welche normalerweise zwischen 85 °C und 90 °C liegen.
- Der erreichte Temperaturbereich liegt 20 °C unter dem von Trockentrommeln der Konkurrenz und führt zu Einsparungen von 1 kWh/t.

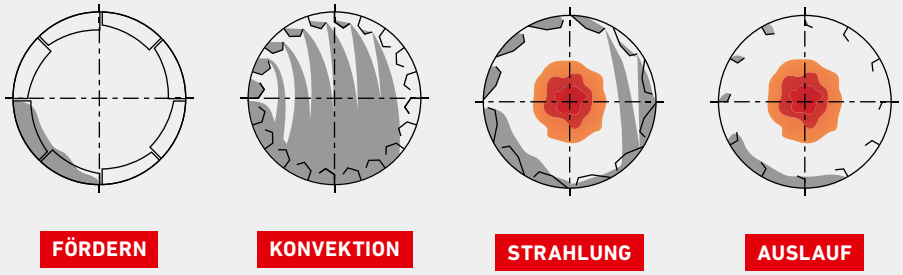

EFFIZIENZ UND ENERGIEEINSPARUNG

AMMANN FOAM 450+ INSTALLATIONEN WELTWEIT

AMMANN FOAM

Ammann ist überzeugt davon, dass Niedertemperaturasphalt die Zukunft der Asphaltindustrie ist. Deshalb haben wir in Zusammenarbeit mit unseren Kunden und internen Experten das Ammann Foam System entwickelt.

Die niedrigen Temperaturen, die mit dem Einsatz von Ammann Foam einhergehen, bieten grosse Vorteile:

- Höhere Verarbeitbarkeit bei der Herstellung und Einbringung von Mischgut;
- Verbesserte Verdichtungsleistung;
- Verlängerung der Saison zur Asphaltierung;
- Die Möglichkeit, Mischgut über längere Distanzen zu liefern
- Bessere Recyclingleistung.

Der Einsatz von Ammann Foam zur Herstellung von Warmmischasphalt (WMA) bietet weitere Vorteile:

- Geringere VOC-Emissionen aus Bitumen;
- Geringere Gas- und CO_2-Emissionen durch Einsparungen bei der Trocknung und Erwärmung neuer Aggregate;
- Geringere Rauch- und Geruchsemissionen;
- Schnellere Freigabe von Strassen für den Verkehr;
- Geringerer Energieverbrauch führt zu Einsparungen bei den Produktionskosten.

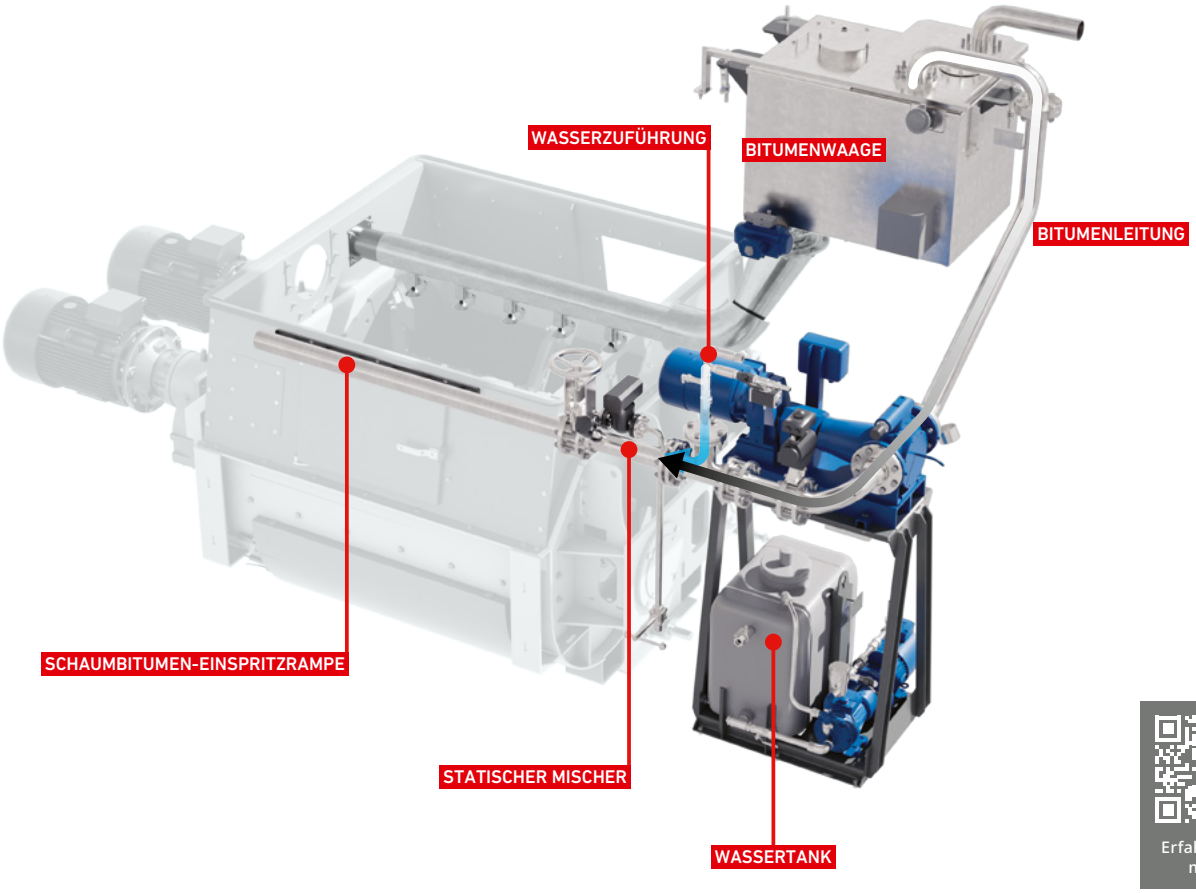

Erfahren Sie mehr

AS1 ECOVIEW

Dieses AS1-Modul hilft, Energieverschwendung aufzudecken und zu vermeiden.

HIGHLIGHTS

- Intuitives Anwenderdisplay zur Anzeige der Anlageneffizienz;
- Zeigt Schlüsselwerte an und ermöglicht den Vergleich mit Referenzwerten und früheren Zeiträumen;
- Ermittelt die CO_2-Emissionen;
- Ermittlung der resultierenden Energiekosten.

Ein intuitives Display informiert die Anwender und ermöglicht eine sofortige Anpassung. So erhalten die Anwender die Daten, die sie benötigen, um Entscheidungen in Bezug auf den Durchsatz und die Materialkontrolle zu treffen und so die Einsparungen und die Effizienz zu maximieren

EcoView ermittelt auch die Werte der CO_2-Emissionen und berechnet fortlaufend die Energiekosten, wenn Anpassungen vorgenommen werden und der Betrieb effizienter wird.

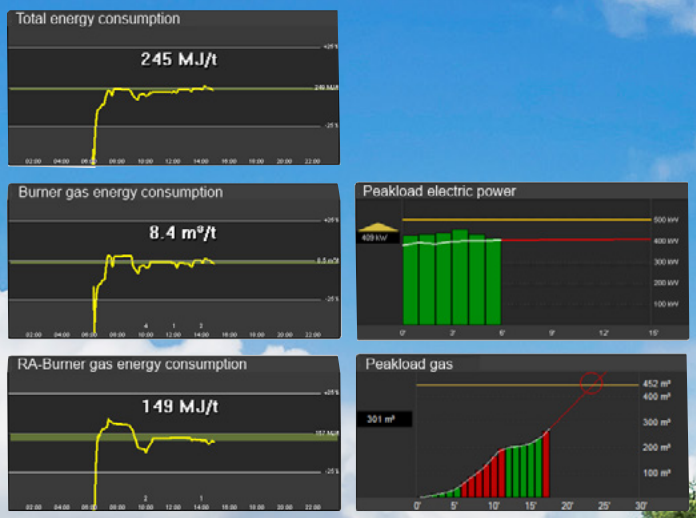

NACHHALTIGE LÖSUNGEN

Der Einsatz von Recycling-Asphalt ist angesichts der heutigen Nachhaltigkeitsanforderungen eine Notwendigkeit. Ammann ist weltweit führend in der Entwicklung der RAP-Technologie.

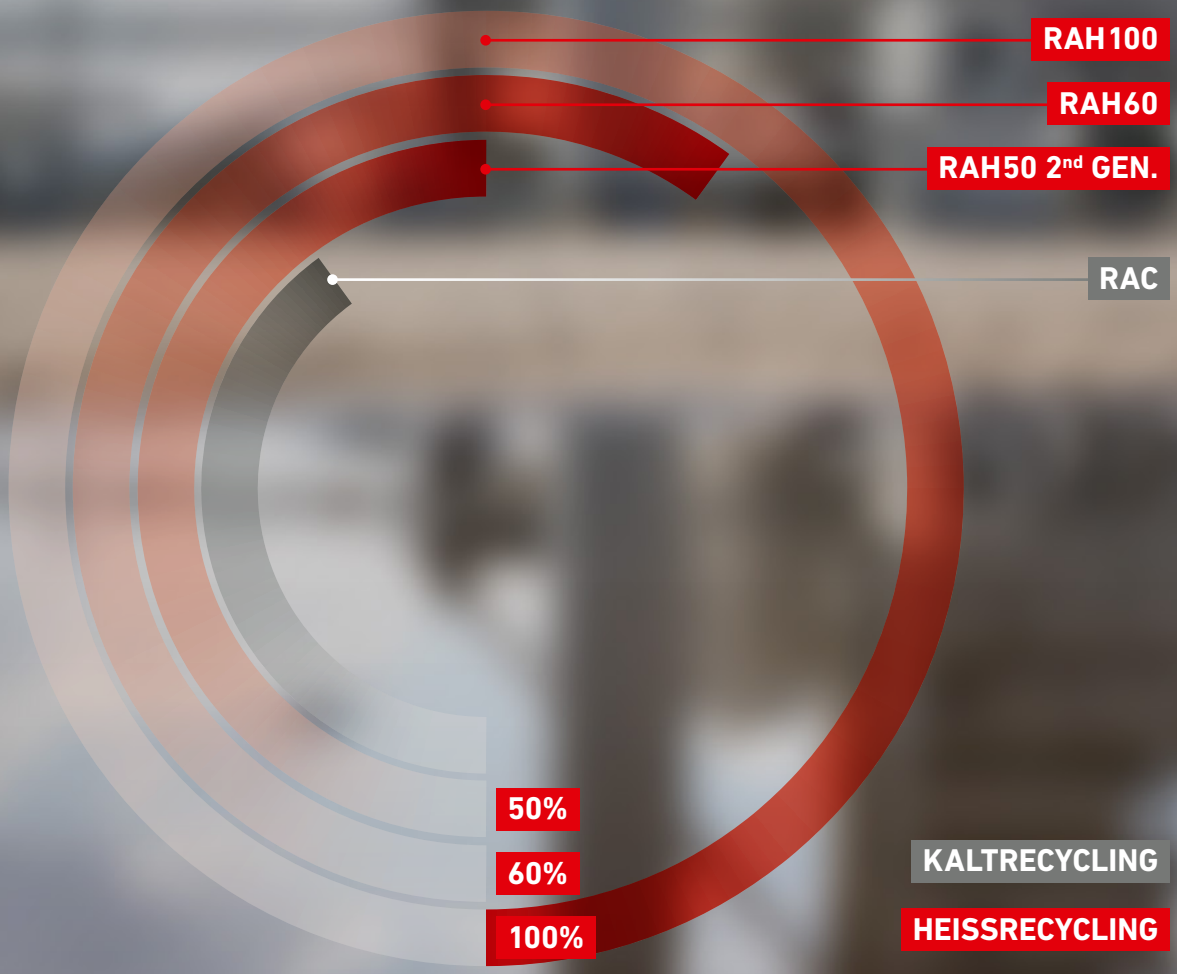

BIS ZU 30 % KALTZUGABE IN DEN MISCHER

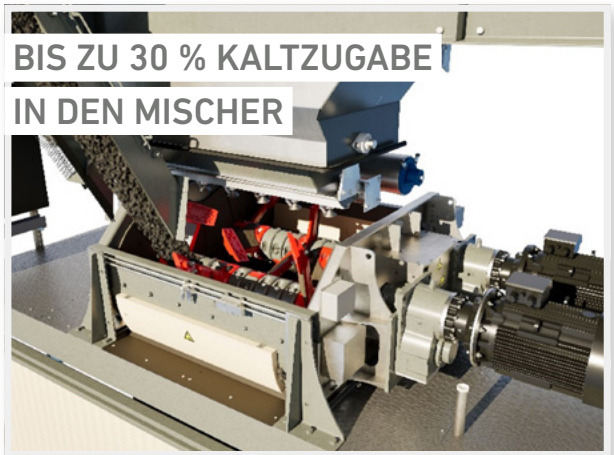

VORTEILE

- Ermöglicht 100 % kalte Produktion, d.h. vollständige Umgehung des Trockners;
- Ermöglicht die beste Arbeit mit warmen Mischungen;
- Ermöglicht die Integration von empfindlichstem und feinstem recycelten Material, was das Verkleben entlang der Heizleitung reduziert;
- Ermöglicht hohe Flexibilität bei Rezeptänderungen
- Die beste Lösung in Kombination mit der RAH 50 2. Gen.

BIS ZU 50 % WARMZUGABE RAH 50 2. GEN.

VORTEILE

- Verarbeitet RAP-Anteile von bis zu 50 %;
- Optimales Investitions-/Leistungsverhältnis;
- Energieeinsparung durch effiziente Verarbeitung von Neumaterial;
- Geringere Emissionen dank schonender Erwärmung von RAP;
- Eine Fortschrittliche Technologie – belegt durch die Branchenführerschaft von Ammann und drei internationale Patente.

BIS ZU 60 % WARMZUGABE IN DIE PARALLELTROMMEL RAH60

VORTEILE

- Neue Mineralstoffe können gesiebt werden;
- Hohe Aufgabemenge;
- Schonende Erwärmung;
- Kombinierbar mit Kaltzugabe-system.

100 % WARMZUGABE IN DIE PARALLELTROMMEL RAH100

VORTEILE

- Recyclingquoten von bis zu 100 % sind realisierbar;
- Emissionsärmste Lösung: Erfüllt die strengsten Vorschriften;
- Verbesserter Prozess und Effizienz: Kostenvorteile durch Kraftstoffeinsparungen und korrekte Wiederverwendung von RAP;
- Die Rezepte sind flexibler, da die Mineralstoffe nicht überhitzt werden.

NACHHALTIGE LÖSUNGEN

as1 Spitzenlast-Management

Energieversorger berechnen ihre Preise in der Regel nach Verbrauch oder Kapazität. Bei letzterem bestimmt die gemessene Spitze den Preis. Daher liegt es im besten Interesse der Betreiber von Anlagen, den Verbrauch während der Spitzenlast so gering wie möglich zu halten.

Das as1 Spitzenlast-Management Modul überwacht kontinuierlich die Spitzenlast im Vergleich zu kritischen Werten. Es prognostiziert Spitzenzeiten und reduziert die Last während der kostenintensivsten Zeiten.

Einige Geräte der Anlage können in diesen Zeiten abgeschaltet werden. Das Modul nutzt auch die automatische Stufenschaltung auf der Grundlage von Prognosen.

Das Spitzenlast-Management Modul arbeitet nahtlos mit dem as1 EcoView Modul zusammen und ist sowohl für Strom als auch für Gas verfügbar.

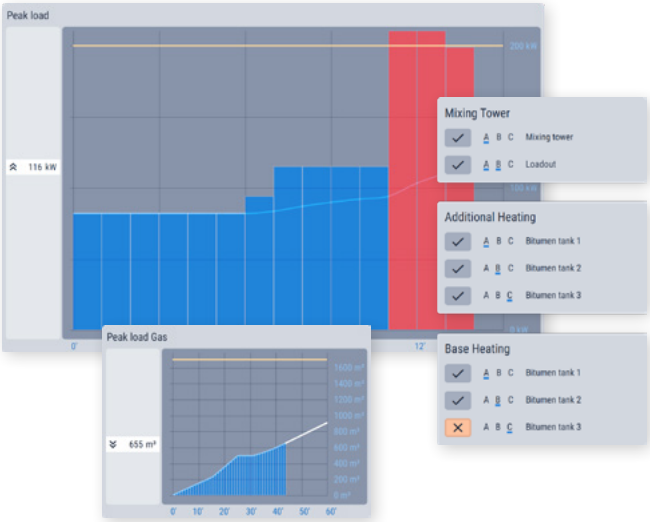

HIGHLIGHTS

- Verhindert den kurzfristigen, teuren Verbrauch bei Spitzenlasten
- Vorhersage-Funktion
- Automatische Abschaltung für elektrische Verbraucher

as1 Dynamische Recycling-Zugabe

Das Modul zum dynamischen Recycling-Zusatz macht es einfach, das RAP-Verhältnis zu ändern. Ein integrierter Assistent führt den Anwender durch die Eingabe des Rezepts. Über Schieberegler kann das RAP-Verhältnis während der Produktion angepasst werden.

Damit wird sichergestellt, dass die RAP-Zugabe und damit die Einsparung von Bindemitteln stets optimiert wird: Dies gibt dem Anwender die Sicherheit, den Durchsatz hoch zu halten und gleichzeitig die Qualität als übergeordnete Priorität zu wahren. Dies wiederum stellt eine hohe Effizienz sicher und maximiert die Rentabilität.

Verschiedene RAP-Verhältnisse in einem einzigen Rezept

Der Einsatz von RAP schont die natürlichen Ressourcen und bietet wirtschaftliche Vorteile. Mit dem optionalen as1 Dynamische Recycling-Zusgabe Modul lässt sich das RAP-Verhältnis auch während der Produktion einfach und bedarfsgerecht verändern.

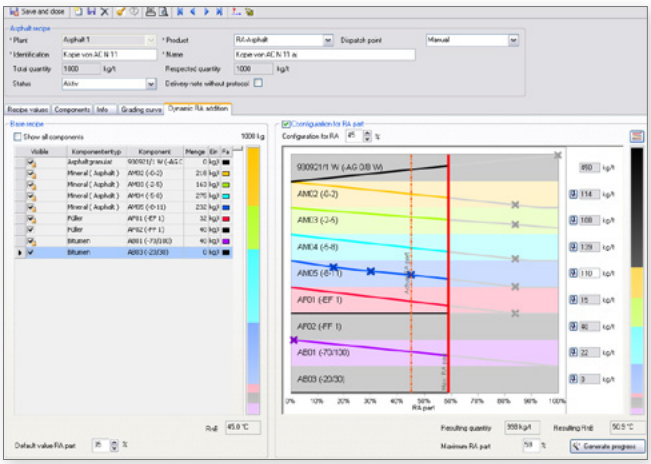

HIGHLIGHTS

- Der integrierte Assistent führt den Anwender durch die Rezepteingabe
- Ein Rezept ist ausreichend für zahlreiche RAP-Verhältnisse
- Änderung des RAP-Verhältnisses mit Hilfe der Schieberegler während der Produktion

AS1 STEUERUNG

Das leistungsfähige und zukunftsorientierte as1 Systemkonzept kombiniert bewährte Ammann Software mit speziell abgestimmter Industriehardware.

Die as1 Steuereinheit wurde für den Einsatz in rauhen Umgebungen entwickelt und getestet. Auch die Netzwerkfähigkeit wurde optimiert. Kunden profitieren von einer flexiblen Arbeitsplatzkonfiguration, Vernetzung und Administration.

DAS FELDBUS-SYSTEM

Garantiert eine zuverlässige Signalübertragung

Das bewährte Feldbussystem ist robust und zuverlässig im harten Einsatz. Mit den Diagnosetools können Störungen effizient erkannt und behoben werden, auch per Fernwartung.

KOMPONENTEN DES SCHALTSCHRANKES

Für den harten Dauereinsatz konzipiert

Die Komponenten des Schaltschrankes müssen rund um die Uhr extremen Belastungen standhalten. Deshalb verwendet Ammann nur bewährte, weltweit verfügbare Qualitätskomponenten namhafter Hersteller.

HOTLINE UND SUPPORT

Anlagenverfügbarkeit gesichert

Elektromechanische Störungen können mit Hilfe der elektrischen Schaltpläne und der as1-Diagnosetools durch das kundeneigene Personal rasch behoben werden.

Der kompetente Ammann-Kundendienst besetzt die Hotline, die jederzeit zur Fehlerdiagnose oder Wartung angerufen werden kann. Moderne Telekommunikationsmittel erhöhen die Verfügbarkeit der Anlage und reduzieren den Aufwand für den Service vor Ort.

HIGHLIGHTS

- Umfassende Systemfunktionalität;
- Schnell und einfach zu erlernen;
- Sicher in der Bedienung;
- Bewährtes Feldbus- und Lastteilkkonzept mit höchster Zuverlässigkeit;
- Professionelle Hotline und Support-Organisation weltweit einsatzbereit.

TRANSPORT & INSTALLATION

Die Universal ist so konstruiert, dass Transport und Montage vor Ort vereinfacht werden.

Kosteneffizienter Transport und Montage sind entscheidend für den Kunden. Zu den Anlagenoptionen gehören Stahlfundamente, die eine Installation auf stabilisiertem Boden ermöglichen – ohne Betonfundamente. Alle Kabel werden im Haus vormontiert und getestet.

SCHNELLE MONTAGE

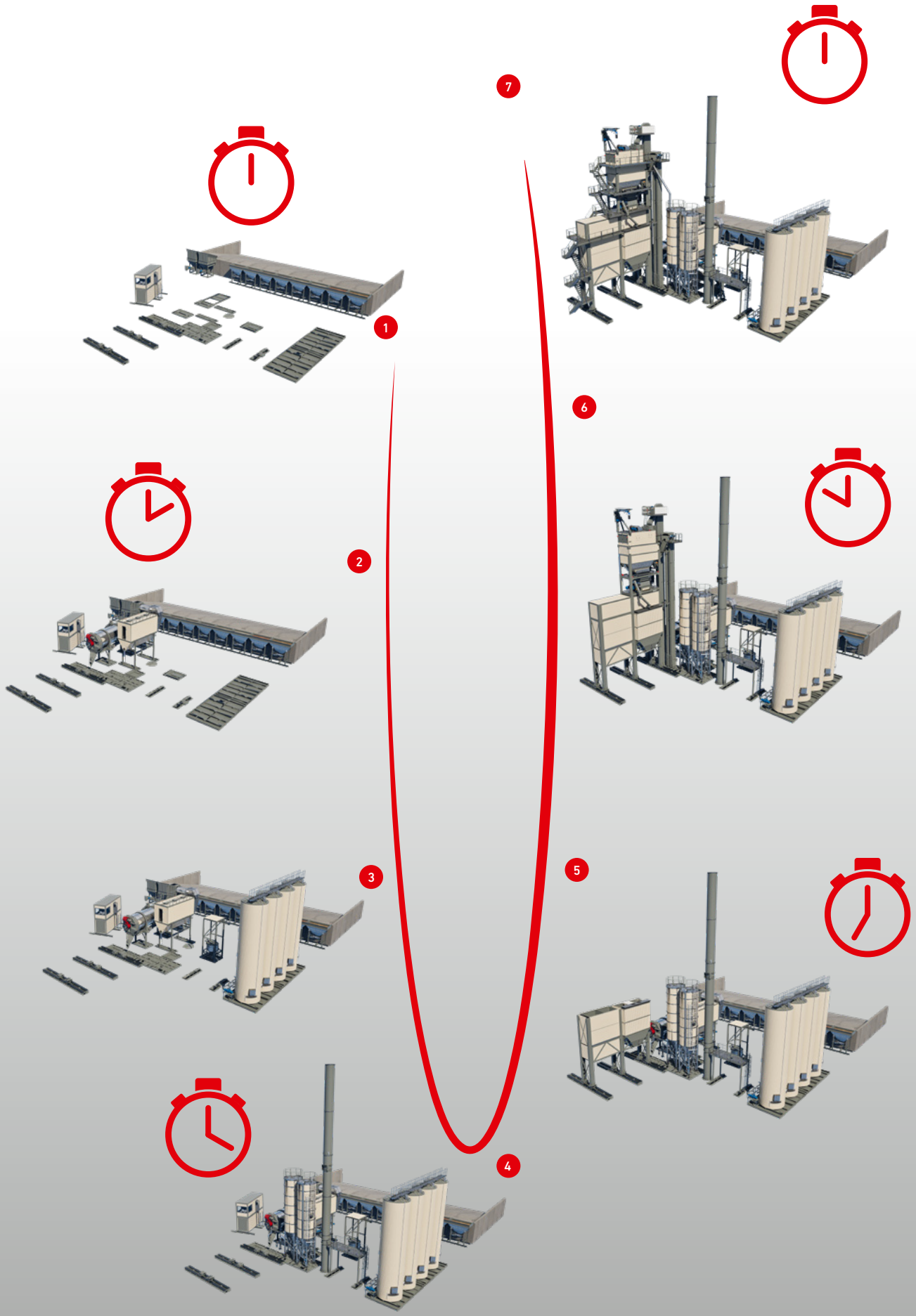

KUNDENDIENST

AMMANN ANLAGEN KUNDENDIENST

Der vertraglich vereinbarte Wartungsdienst und die von Ammann angebotene Technikerschulung tragen zum Schutz Ihrer Investition bei, während die Anwenderschulung sicherstellt, dass Ihr Team in der Lage ist, alle in Ihre Anlage integrierten Funktionen und Vorteile zu nutzen. Wenn sich Ihre Bedürfnisse ändern, bietet Ammann Nachrüstungsoptionen an, mit denen Sie Ihre Anlage kostengünstig erweitern können.

Nachrüstung

- Aufwertung des technologischen Niveaus der Anlage;
- Verlängerung der Lebensdauer von Komponenten;
- Steigerung der Anlageneffizienz.

Original-Ersatzteile

- Aufrechterhaltung der ursprünglichen Anlagenleistung;
- Maximierung der Anlagenbetriebszeiten (keine Produktions-unterbrechungen);
- Überwachung der Wartungskostens.

Schulung

- Steigerung der Anlageneffizienz;
- Reduzierung unnötiger Kosten;
- Maximierung der Anlagennutzungsdauer.

Technischer Kundendienst

- Montage und fachgerechte Prüfung des Systems;
- Technische Hilfe;
- Vorbeugende Wartung.

AMDURIT

Amdurit, das von Ammann entwickelte Verschleissschutzsystem, bietet eine bis zu dreimal höhere Lebensdauer als verschleissfester Stahl und schützt wertvolle Teile und Komponenten.

VORTEILE

- Dreifache Standzeit im Vergleich mit verschleissfestem Stahl;
- Niedrigere Betriebskosten;
- Längere Lebensdauer;
- Schneller Einbau;
- Reduzierte Ausfallzeiten.

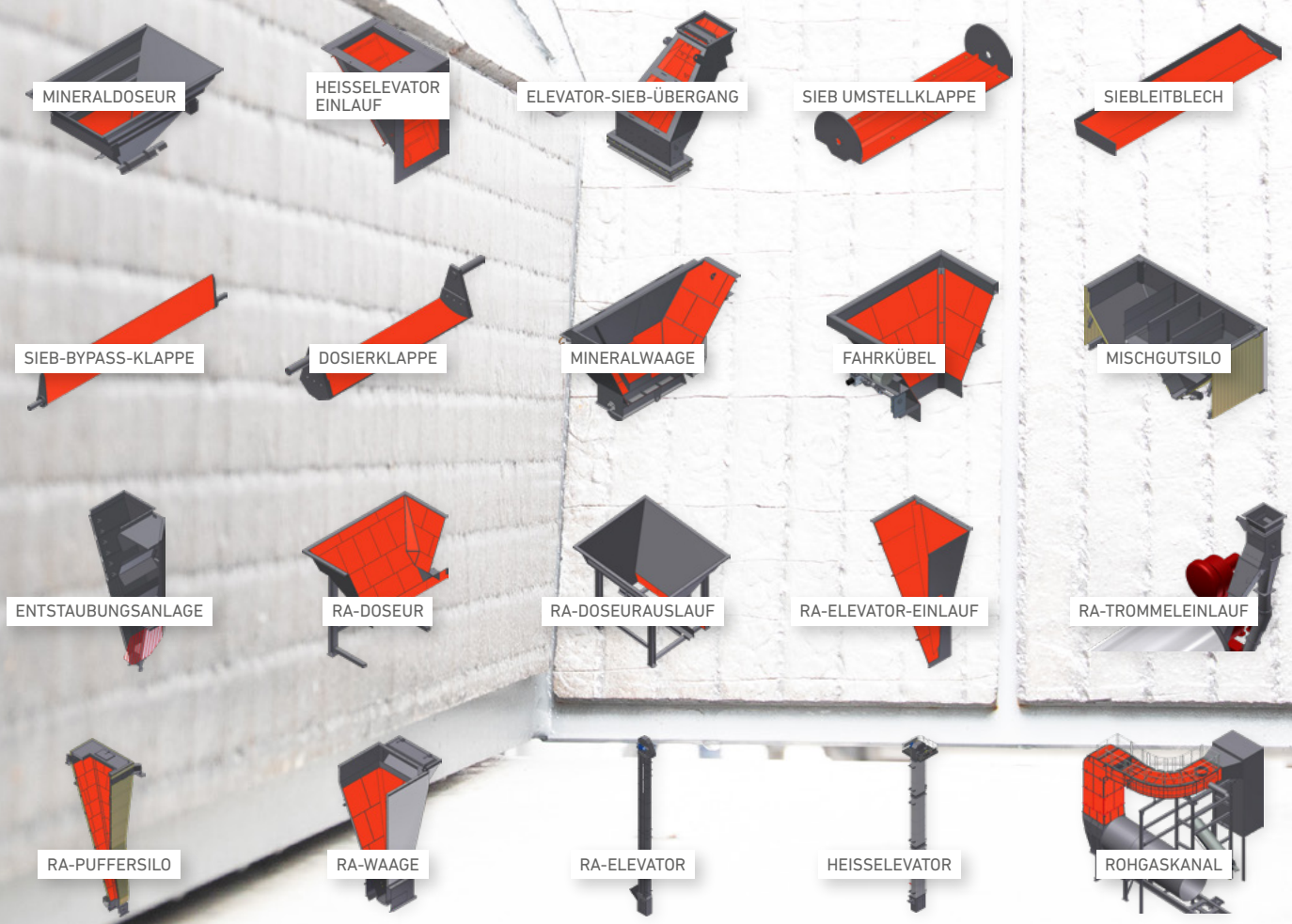

AUTOMATISIERTES SCHMIERSYSTEM

Was wäre, wenn ein einziges Verfahren die Lebensdauer Ihrer Anlage verlängern, die Kraftstoffkosten senken und die Sicherheit verbessern könnte?

VORTEILE

- Das Ammlub-System wird direkt an der Schmierstelle montiert und garantiert eine kontinuierliche Nachschmierung in kurzen Abständen;
- Die Schmierstoffe können bei laufendem Betrieb ausgetauscht werden, was die routinemässige Wartung optimiert und die Produktivität Ihrer Anlage aufrechterhält;
- Erhöht die Sicherheit, da Arbeiter aus dem Prozess entfernt werden;
- Reduziert die Energiekosten um bis zu 10%.

AMMATEX FILTERTASCHEN

Es sind mehrere Arten von Filterschläuchen erhältlich, um sicherzustellen, dass sie perfekt in Ihre Anlage passen.

VORTEILE

- Präzise Fertigung gewährleistet schnelle Installation und perfekten Sitz;
- Geeignet für alle Brennstoffarten;
- Aussergewöhnliches Preis-Leistungs-Verhältnis;
- Niedrige Emissionswerte dank korrekter Abdichtung und Montage;
- Reduzierte Betriebskosten der Anlage durch verlängerte Lebensdauer der Filtertaschen.

AMMANN GRUPPE WELTWEIT

Ein innovatives, nachhaltiges Unternehmen

Ammann ist ein weltweit führender Lieferant von Mischanlagen, Maschinen und Dienstleistungen für die Bauindustrie mit Kernkompetenzen im Straßenbau und der Verkehrsinfrastruktur. Wir haben uns einer nachhaltigen Entwicklung verpflichtet – sowohl in Bezug auf die Produkte, die wir herstellen, als auch auf die Art und Weise, wie wir sie herstellen.

Unsere Stärken sind die Verbindlichkeit einer langfristig operierenden Familienunternehmung und die starke internationale Verankerung. Seit 1869 setzen wir mit zahllosen Innovationen und konkurrenzfähigen, zuverlässigen Lösungen den «Benchmark» in der Straßenbauindustrie.

Geprägt von unserem Motto «Productivity Partnership for a Lifetime» richten wir unsere Aktivitäten auf die Bedürfnisse und Anforderungen unserer weltweiten Kundschaft aus. Anlagen und Maschinen, die sich tagtäglich im harten Einsatz bewähren, eignen sich am besten, um unseren Kunden den entscheidenden Vorteil im Wettbewerb zu verschaffen.

Unser zuverlässiges, pünktliches Servicenetzwerk sorgt für die unerläßliche Ersatzteilversorgung, dank der unsere Kunden weiterarbeiten können – und betreut die Anlagen und Maschinen über deren komplette Lebensdauer hinweg.

200+ HÄNDLER & VERTRIEBSPARTNER

20 REGIONALE VERTRIEBSSTELLEN & NIEDERLASSUNGEN

14 PRODUKTIONSSTANDORTE & KOMPETENZZENTREN

13 WARENLAGER

12 TRAININGSZENTREN

ANLAGEN

ASPHALTMISCHANLAGEN

BETONMISCHANLAGEN

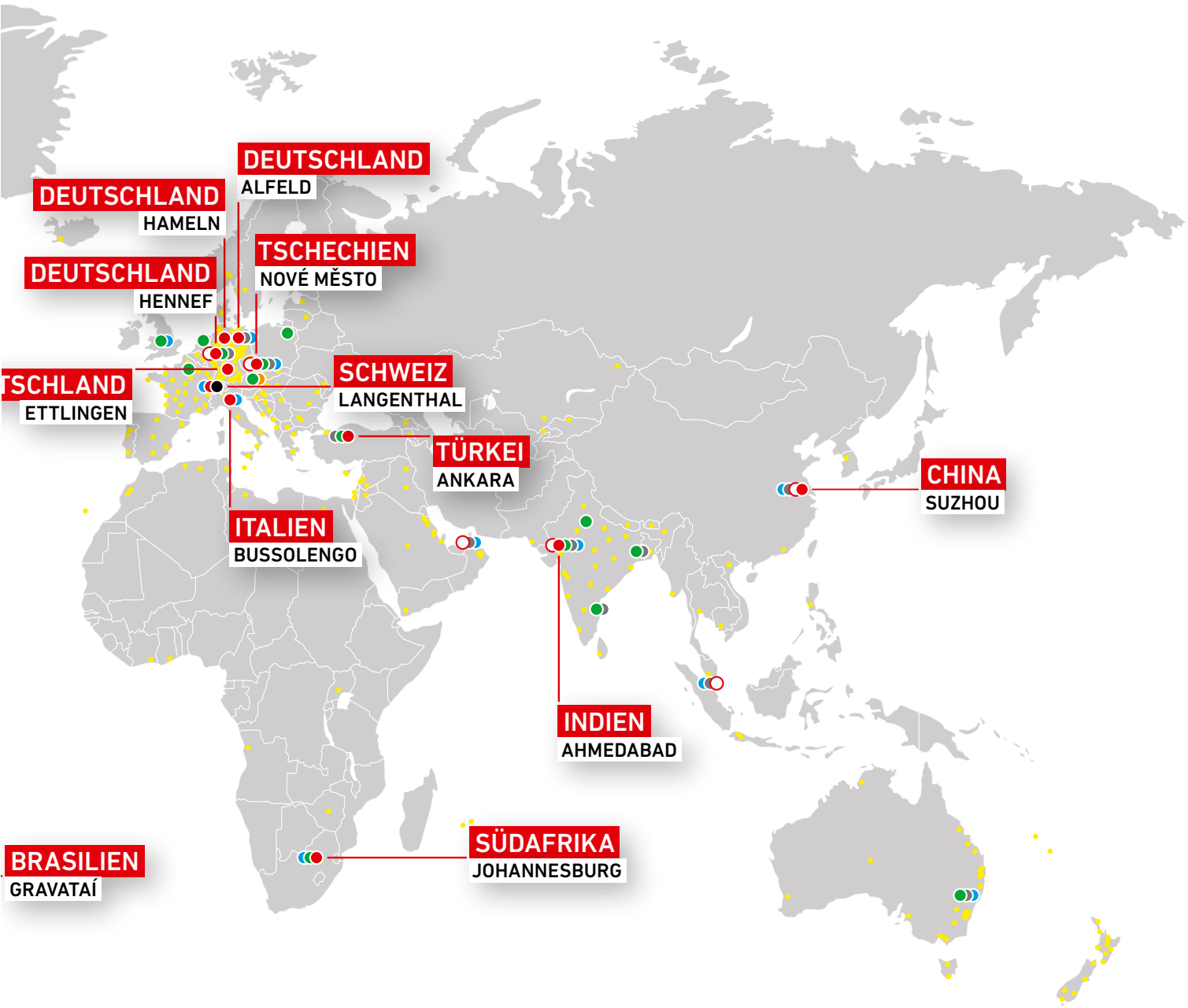

GLOBALES VERTRIEBS- UND SERVICENETZWERK

- ● HAUPTSITZ
- ○ REGIONALE VERTRIEBSSTELLEN
- ● NIEDERLASSUNGEN
- ● PRODUKTIONSSTANDORTE & KOMPETENZZENTREN
- ● GLOBALES RETROFIT ZENTRUM
- ● WARENLAGER
- ● TRAININGSZENTREN
- ● HÄNDLER & VERTRIEBSPARTNER

MASCHINEN

LEICHTE VERDICHTUNG

BODEN- UND ASPHALTVERDICHTER

STRASSENFERTIGER

Zusätzliche Informationen zu unseren Produkten
und Dienstleistungen finden Sie unter:
www.ammann.com

Änderungen der Spezifikationen ohne
vorherige Ankündigung vorbehalten.
PPB-2943-03-DE | © Ammann Group